An Oshkosh Corporation Company

# Manuel d'utilisation et de sécurité

*Instructions d'origine - Conserver ce manuel en permanence dans la machine.*

## Modèles
## 1932RS/6RS
## 3248RS/10RS

CE

**ANSI**

**3123328**
*April 10, 2019 - Rev G*
*French – Operation & Safety*

# AVANT-PROPOS

Ce manuel est un outil très important ! Le conserver en permanence dans la machine.

L'objet de ce manuel est de fournir aux propriétaires, utilisateurs, opérateurs, bailleurs et preneurs des instructions permettant une exécution correcte et sûre des tâches pour lesquelles la machine a été conçue.

En raison de constantes améliorations apportées à ses produits, JLG Industries, Inc. se réserve le droit de modifier leurs caractéristiques sans préavis. Des informations actualisées peuvent être obtenues auprès de JLG Industries, Inc.

Consulter le site www.JLG.com pour de la documentation relative à la garantie et à l'enregistrement du produit ainsi que d'autres documents en relation avec la machine.

# SYMBOLES DE MISE EN GARDE ET TERMES DE SÉCURITÉ

Voici le symbole de mise en garde. Il sert à prévenir l'utilisateur des risques éventuels de blessures. Respecter tous les messages de sécurité suivant ce symbole pour éviter tout risque de blessures graves voire mortelles.

**⚠ DANGER**

**SIGNALE UNE SITUATION DANGEREUSE IMMINENTE QUI, SI ELLE N'EST PAS ÉVITÉE, ENTRAÎNERA DES BLESSURES GRAVES VOIRE MORTELLES. CET AUTOCOLLANT APPARAÎT SUR FOND ROUGE.**

**⚠ AVERTISSEMENT**

**SIGNALE UNE SITUATION POTENTIELLEMENT DANGEREUSE QUI, SI ELLE N'EST PAS ÉVITÉE, RISQUE D'ENTRAÎNER DES BLESSURES GRAVES VOIRE MORTELLES. APPARAÎT SUR FOND ORANGE.**

**⚠ ATTENTION**

**SIGNALE UNE SITUATION POTENTIELLEMENT DANGEREUSE QUI, SI ELLE N'EST PAS ÉVITÉE, PEUT ENTRAÎNER DES BLESSURES MINEURES OU BÉNIGNES. CE SYMBOLE PEUT AUSSI METTRE EN GARDE CONTRE DES PRATIQUES DANGEREUSES. APPARAÎT SUR FOND JAUNE.**

***AVIS***

**INDIQUE DES INFORMATIONS OU LA POLITIQUE D'UNE SOCIÉTÉ DIRECTEMENT OU INDIRECTEMENT LIÉES À LA SÉCURITÉ DU PERSONNEL OU À LA PROTECTION DU MATÉRIEL.**

**⚠ AVERTISSEMENT**

**CE PRODUIT DOIT ÊTRE CONFORME À TOUS LES BULLETINS DE SÉCURITÉ RELATIFS. S'INFORMER AUPRÈS DE JLG INDUSTRIES, INC. OU DU REPRÉSENTANT JLG AGRÉÉ LOCAL POUR TOUTE INFORMATION CONCERNANT LES BULLETINS DE SÉCURITÉ AYANT ÉVENTUELLEMENT ÉTÉ PUBLIÉS POUR LE PRÉSENT PRODUIT.**

***AVIS***

**JLG INDUSTRIES, INC. ENVOIE LES BULLETINS DE SÉCURITÉ AU PROPRIÉTAIRE INSCRIT DANS LES DONNÉES DE CETTE MACHINE. CONTACTER JLG INDUSTRIES, INC. POUR S'ASSURER QUE LES DONNÉES DU PROPRIÉTAIRE ACTUEL SONT MISES À JOUR ET CORRECTES.**

***AVIS***

**JLG INDUSTRIES, INC. DOIT IMMÉDIATEMENT ÊTRE AVERTI DE TOUT INCIDENT IMPLIQUANT DES PRODUITS JLG ET AYANT ENTRAÎNÉ DES BLESSURES GRAVES VOIRE MORTELLES OU LORSQUE DES BIENS PERSONNELS OU LE PRODUIT JLG ONT SUBI DES DOMMAGES IMPORTANTS.**

## Pour :

- Signaler un accident
- Connaître les publications relatives à la sécurité d'un produit
- Mettre à jour les données du propriétaire actuel
- Poser des questions concernant la sécurité d'un produit
- Obtenir des informations sur la conformité aux normes et réglementations
- Poser des questions concernant les applications spéciales d'un produit
- Poser des questions concernant les modifications d'un produit

## Contacter :

Product Safety and Reliability Department
JLG Industries, Inc.
13224 Fountainhead Plaza
Hagerstown, MD 21742
USA

ou le bureau JLG le plus proche
(voir les adresses au dos de ce manuel)

## Aux USA :

Appel gratuit : 877-554-7233

## En dehors des USA :

Téléphone : 240-420-2661
Adresse e-mail : ProductSafety@JLG.com

# JOURNAL DE RÉVISION

| | |
|---|---|
| Édition originale | A – 10 janvier 2012 |
| Révision | B – 4 janvier 2013 |
| Révision | C – 8 avril 2013 |
| Révision | D – 5 janvier 2015 |
| Révision | E – 26 mai 2016 |
| Révision | F – 29 juin 2018 – Révision des couvertures, Prop 65 |
| Révision | G – 10 avril 2019 |

**SECTION - PARAGRAPHE, OBJET** **PAGE**

**SECTION - 1 - CONSIGNES DE SÉCURITÉ**

1.1 GÉNÉRALITÉS ..... 1-1
1.2 AVANT LA MISE EN SERVICE ..... 1-2
Formation et connaissances de l'opérateur ..... 1-2
Inspection du lieu de travail ..... 1-2
Inspection de la machine ..... 1-3
1.3 UTILISATION ..... 1-4
Généralités ..... 1-4
Risques de basculement ou de chute ..... 1-5
Risques d'électrocution ..... 1-6
Risques de basculement ..... 1-7
Risques d'écrasement et de collision ..... 1-9
1.4 REMORQUAGE, LEVAGE ET TRANSPORT ..... 1-11
1.5 ENTRETIEN ..... 1-11
Risques liés à l'entretien ..... 1-11
Risques liés à la batterie ..... 1-12

**SECTION - 2 - RESPONSABILITÉS DE L'UTILISATEUR, PRÉPARATION ET INSPECTION DE LA MACHINE**

2.1 FORMATION DU PERSONNEL ..... 2-1
Formation de l'opérateur ..... 2-1
Encadrement de la formation ..... 2-2
Responsabilité de l'opérateur ..... 2-2
2.2 PRÉPARATION, INSPECTION ET ENTRETIEN ..... 2-2
2.3 INSPECTION AVANT MISE EN ROUTE ..... 2-4
2.4 RONDE D'INSPECTION QUOTIDIENNE ..... 2-6
2.5 CONTRÔLE DE FONCTIONNEMENT ..... 2-8

**SECTION - 3 - COMMANDES, INDICATEURS ET FONCTIONNEMENT DE LA MACHINE**

3.1 GÉNÉRALITÉS ..... 3-1
3.2 DESCRIPTION ..... 3-1
3.3 CARACTÉRISTIQUES ET LIMITES DE FONCTIONNEMENT ..... 3-2
Généralités ..... 3-2
Panonceaux ..... 3-2
3.4 CHARGEMENT DE LA PLATE-FORME ..... 3-2
3.5 EMPLACEMENT DES COMMANDES DE LA MACHINE ..... 3-3
3.6 POSTE DE COMMANDE AU SOL ..... 3-5
Interrupteur d'arrêt d'urgence des commandes au sol - (élément 3 - Figure 3-3.) ..... 3-6
Sélecteur à clé - (élément 2 - Figure 3-3.) ..... 3-6
Interrupteur de relevage/abaissement de plate-forme - (élément 1 - Figure 3-3.) ..... 3-6
Témoin numérique multifonction-Témoin - (élément 4 - Figure 3-3.) ..... 3-6
Témoin de surcharge (le cas échéant) - (élément 5 - Figure 3-3.) ..... 3-7
3.7 POSTE DE COMMANDE DE LA PLATE-FORME ..... 3-9

SECTION - PARAGRAPHE, OBJET PAGE

Interrupteur d'arrêt d'urgence de la plate-forme - (élément 8 - Figure 3-6.) . . . . . 3-10
Sélecteur de translation/relevage - (élément 10 - Figure 3-6.) . . . . . 3-10
Autocollant de direction marche avant/marche arrière/ relevage/abaissement - (élément 4 - Figure 3-6.) . . . . . 3-10
Manipulateur de translation/relevage/abaissement/ direction . . . . . 3-11
Direction et translation . . . . . 3-12
Direction . . . . . 3-12
Translation en marche avant et en marche arrière. . . . . 3-12
Relevage et abaissement de la plate-forme . . . . . 3-14
Protections de bras (le cas échéant) . . . . . 3-14
Témoin de surcharge (le cas échéant) - (élément 6 - Figure 3-6.) . . . . . 3-14
Témoin et alarme d'avertissement de basculement - (élément 7 - Figure 3-6.) . . . . . 3-15
Avertisseur - (élément 9 - Figure 3-6.) . . . . . 3-15
Témoin de batterie faible et de défaut du système - (élément 11 - Figure 3-6.) . . . . . 3-15
Alarme - (élément 5 - Figure 3-6.) . . . . . 3-15

3.8 EXTENSION DE PLATE-FORME . . . . . 3-16

3.9 RAILS DE LA PLATE-FORME - REPLIAGE - (3248RS/10RS ET 6RS-CE UNIQUEMENT) . . . . . 3-17

3.10 CHARGE DES BATTERIES . . . . . 3-20

SECTION - PARAGRAPHE, OBJET PAGE

Anomalie du chargeur de batterie (DEL clignotante) . . . 3-21

3.11 UTILISATION DE L'INVERSEUR C.C./C.A. (OPTION) . . . . . 3-22

3.12 STATIONNEMENT ET ARRIMAGE DE LA MACHINE . . . . . 3-23

3.13 BRAS ARTICULÉ - ÉTANÇON DE SÉCURITÉ. . . . . 3-24

3.14 LEVAGE ET ARRIMAGE DE LA MACHINE. . . . . 3-26
Levage . . . . . 3-26
Arrimage . . . . . 3-26

3.15 REMORQUAGE . . . . . 3-29
Desserrage électrique des freins. . . . . 3-29
Desserrage des freins mécaniques . . . . . 3-30

SECTION - 4 - PROCÉDURES D'URGENCE

4.1 GÉNÉRALITÉS. . . . . 4-1

4.2 EN CAS D'URGENCE. . . . . 4-1
Opérateur perdant totalement le contrôle de la machine . . . . . 4-1
Plate-forme prise dans des structures en hauteur . . . . . 4-1
Redressage d'une machine renversée . . . . . 4-1

4.3 DESCENTE MANUELLE DE LA PLATE-FORME . . . . . 4-2

4.4 RAPPORT D'INCIDENT. . . . . 4-3

SECTION - 5 - ACCESSOIRES

5.1 INTERRUPTEUR À PÉDALE. . . . . 5-2
Utilisation . . . . . 5-2

**SECTION - PARAGRAPHE, OBJET** **PAGE**

5.2 INVERSEUR D'ALIMENTATION C.C./C.A. ....5-2
Caractéristiques....5-3
Consignes de sécurité....5-3
Préparation et inspection ....5-3
Utilisation ....5-3
5.3 PORTE-TUYAUX (10RS UNIQUEMENT)....5-4
Consignes de sécurité....5-4
Préparation et inspection ....5-5
Utilisation ....5-5
5.4 POIGNÉES D'EXTENSION DE PLATE-FORME MONTÉES SUR RAIL ....5-6
Utilisation ....5-6

**SECTION - 6 - CARACTÉRISTIQUES GÉNÉRALES ET MAINTENANCE**

6.1 INTRODUCTION....6-1
Autres publications disponibles spécifiques à cette machine :....6-1
6.2 CARACTÉRISTIQUES DE FONCTIONNEMENT....6-2
Capacités de la plate-forme ....6-4
Dimensions de la machine ....6-5
Pneus....6-6
Batteries....6-6
Circuit électrique....6-6
6.3 POIDS DE STABILITÉ CRITIQUES....6-7
6.4 LUBRIFICATION ....6-7

**SECTION - PARAGRAPHE, OBJET** **PAGE**

Contenances en lubrifiants....6-7
Huile hydraulique....6-7
Spécifications de lubrification ....6-8
6.5 ENTRETIEN ....6-9
Procédure de vérification de l'huile hydraulique ....6-9
6.6 ENTRETIEN DE LA BATTERIE .... 6-10
Procédures d'entretien et de sécurité des batteries.... 6-10
Raccords rapides de batterie - (le cas échéant) .... 6-10
6.7 PNEUS ET ROUES .... 6-11
Pneus usés et endommagés.... 6-11
Remplacement des roues et des pneus .... 6-11
Installation des roues .... 6-12
6.8 POSE DES AUTOCOLLANTS.... 6-14
6.9 CODES D'ANOMALIE .... 6-18
6.10 INDEX DES TABLEAUX DE VÉRIFICATION DES CODES D'ANOMALIE .... 6-18
6.11 TABLEAUX DE VÉRIFICATION DES CODES D'ANOMALIE .... 6-19
0-0 Commentaires d'aide.... 6-19
2-1 Mise en route .... 6-20
2-2 Commandes de la plate-forme.... 6-20
2-3 Commandes au sol .... 6-22
2-5 Fonction désactivée.... 6-23
3-1 Circuit ouvert au contacteur de ligne .... 6-24
3-2 Court-circuit au contacteur de ligne.... 6-24

**SECTION - PARAGRAPHE, OBJET** **PAGE**

3-3 Pilote de commande de sortie au sol. . . . . .6-25
4-2 Limite thermique (zone de fonctionnement sûr) . . .6-28
4-4 Alimentation fournie par les batteries. . . . . .6-28
6-6 Communication. . . . . .6-29
7-7 Moteur électrique. . . . . .6-30
8-2 LSS - Système de détection de charge . . . . . .6-32
8-4 Disjoncteur de surélévation . . . . . .6-33
9-9 Matériel . . . . . .6-33

**SECTION - 7 - REGISTRE D'INSPECTION ET DE RÉPARATION**

**SECTION - PARAGRAPHE, OBJET** **PAGE**

## LISTE DES FIGURES

2-1. Ronde d'inspection quotidienne (couvercle latéral retiré) - Toutes les machines . . . . . 2-7
2-2. Emplacement des contacteurs de fin de course de la machine2-9
3-1. 1932RS/6RS - Emplacement des commandes de la machine.. . . . . 3-3
3-2. 3248RS/10RS - Emplacement des commandes de la machine.. . . . . 3-4
3-3. Poste de commande au sol . . . . . 3-5
3-4. Témoin numérique multifonction . . . . . 3-7
3-5. Emplacement de la commande de descente manuelle (Arrière droit de la machine) . . . . . 3-8
3-6. Poste de commande de la plate-forme. . . . . 3-9
3-7. Composants des commandes de la plate-forme . . . . . 3-11
3-8. Définition des pentes et des dévers . . . . . 3-13
3-9. Extension de plancher de la plate-forme . . . . . 3-16
3-10. Rails de la plate-forme - Ordre de repliage - 3248RS/10RS uniquement. . . . . 3-18
3-11. Rails de la plate-forme - Ordre de repliage - 6RS (CE uniquement) . . . . . 3-19
3-12. Autocollant du chargeur, témoins DEL . . . . . 3-20
3-13. Emplacement de l'interrupteur à bascule MARCHE/ARRÊT de l'inverseur c.a. . . . . 3-22
3-14. Fixation du poste de commande à la plate-forme . . . . 3-23

| SECTION - PARAGRAPHE, OBJET | | PAGE |
|---|---|---|
| 3-15. | 1932RS/6RS - Bras articulé - Étançon de sécurité | 3-25 |
| 3-16. | 3248RS/10RS - Bras articulé - Étançon de sécurité | 3-25 |
| 3-17. | Entrées de chariot à fourche - Emplacement | 3-26 |
| 3-18. | Levage à l'aide d'une barre d'écartement et emplacements des tenons d'arrimage - Toutes les machines | 3-27 |
| 3-19. | Emplacements des tenons d'arrimage et de levage - Toutes les machines | 3-28 |
| 3-20. | Desserrage électrique des freins - Emplacement - Toutes les machines | 3-29 |
| 3-21. | Frein - Desserrage manuel | 3-30 |
| 4-1. | Emplacement de la commande de descente manuelle (Arrière droit de la machine - Toutes les machines) | 4-2 |
| 6-1. | Procédure de vérification de l'huile hydraulique - Toutes les machines | 6-9 |
| 6-2. | Niveau de liquide de batterie | 6-10 |
| 6-3. | Ordre de serrage des écrous de roue | 6-12 |
| 6-4. | Pose des autocollants sur la machine - Toutes les machines | 6-14 |


## LISTE DES TABLEAUX


| SECTION - PARAGRAPHE, OBJET | | PAGE |
|---|---|---|
| 1-1 | Distances minimales de sécurité (D.M.S.) | 1-6 |
| 1-2 | Échelle de Beaufort (pour référence uniquement) | 1-8 |
| 2-1 | Tableau d'inspection et de maintenance | 2-3 |
| 2-2 | Hauteur de coupure vitesse rapide de translation | 2-8 |
| 2-3 | Paramètre d'activation de basculement | 2-9 |
| 3-1 | Anomalie du chargeur de batterie (DEL clignotante) | 3-21 |
| 5-1 | Accessoires disponibles | 5-1 |
| 5-2 | Tableau des relations options/accessoires | 5-1 |
| 6-1 | Caractéristiques de fonctionnement | 6-2 |
| 6-2 | Capacités de la plate-forme | 6-4 |
| 6-3 | Dimensions | 6-5 |
| 6-4 | Spécifications des pneus | 6-6 |
| 6-5 | Caractéristiques de la batterie | 6-6 |
| 6-6 | Caractéristiques du circuit électrique | 6-6 |
| 6-7 | Poids de stabilité critiques | 6-7 |
| 6-8 | Contenances | 6-7 |
| 6-9 | Huile hydraulique | 6-7 |
| 6-10 | Spécifications de lubrification | 6-8 |
| 6-11 | Spécifications de l'huile hydraulique | 6-8 |
| 6-12 | Tableau des couples de serrage des roues | 6-12 |
| 6-13 | Tableau de pose des autocollants sur la machine (voir la Figure 6-4.) | 6-15 |
| 7-1 | Registre d'inspection et de réparation | 7-1 |

Page laissée blanche intentionnellement

# SECTION 1. CONSIGNES DE SÉCURITÉ

## 1.1 GÉNÉRALITÉS

Cette section souligne les précautions à prendre pour que la machine soit utilisée et entretenue de manière sûre et correcte. Pour garantir une utilisation appropriée de la machine, il est essentiel que soit mise en place une pratique quotidienne basée sur le contenu du présent manuel. Un programme d'entretien, conçu à l'aide des informations fournies dans le présent manuel et dans le manuel d'entretien et de maintenance, doit également être établi par une personne qualifiée et être respecté afin de s'assurer que la machine peut être utilisée en toute sécurité.

Le propriétaire/utilisateur/opérateur/bailleur/preneur de la machine ne doit en aucun cas assumer la responsabilité de la conduite de la machine avant d'avoir lu et compris ce manuel et d'avoir été formé à son fonctionnement sous la direction d'une personne qualifiée et expérimentée.

Ces sections décrivent les responsabilités du propriétaire, utilisateur, opérateur, bailleur et preneur en matière de sécurité, de formation, d'inspection, d'entretien, d'utilisation et de fonctionnement. En cas de questions sur la sécurité, la formation, l'inspection, l'entretien, les applications et le fonctionnement, prendre contact avec JLG Industries, Inc. ("JLG").

**⚠ AVERTISSEMENT**

**LE NON-RESPECT DES MESURES DE SÉCURITÉ INDIQUÉES DANS LE PRÉSENT MANUEL EST UNE INFRACTION QUI PRÉSENTE DES RISQUES DE DOMMAGES MATÉRIELS ET CORPORELS, VOIRE UN DANGER DE MORT.**

## 1.2 AVANT LA MISE EN SERVICE

### Formation et connaissances de l'opérateur

- Il est impératif de lire le manuel d'utilisation et de sécurité dans son intégralité et de bien le comprendre avant de faire fonctionner la machine. Pour obtenir des clarifications ou des informations supplémentaires, ou en cas de questions sur des parties du présent manuel, contacter JLG Industries, Inc.

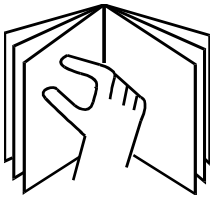

- Un opérateur ne doit assumer la responsabilité de la conduite qu'après avoir été formé par du personnel compétent et autorisé.
- Seules des personnes autorisées et qualifiées ayant prouvé qu'elles ont compris les consignes de sécurité, d'utilisation et d'entretien de l'unité peuvent faire fonctionner la machine.
- Lire, comprendre et respecter tous les panonceaux de DANGER, d'AVERTISSEMENT et de MISE EN GARDE et les instructions d'utilisation sur la machine et dans le présent manuel.
- S'assurer que l'utilisation prévue de la machine entre dans le cadre des tâches pour lesquelles elle a été conçue par JLG.
- Tout le personnel opérant doit être familiarisé avec les commandes d'urgence et le fonctionnement de la machine en cas d'urgence, tels qu'indiqués dans ce manuel.
- Lire, comprendre et respecter toutes les règles de travail de l'employeur ainsi que les réglementations locales et gouvernementales en vigueur correspondant à l'utilisation et à l'application faites de la machine.

### Inspection du lieu de travail

- Avant de faire fonctionner la machine et pendant son fonctionnement, l'utilisateur doit prendre les précautions visant à éviter tout risque dans la zone de travail.
- Ne pas faire fonctionner ni relever la plate-forme sur des camions, remorques, trains, navires en mer, échafaudages ni sur aucun autre équipement si l'application n'est pas approuvée par écrit par JLG.
- Avant d'utiliser la machine, repérer les obstacles aériens du type lignes électriques, ponts-grues ou autres.
- Repérer la présence sur le sol de trous, bosses, dévers, obstructions, débris et revêtements susceptibles de dissimuler des trous ou autres dangers.
- Repérer dans la zone de travail les emplacements à risque. Ne pas utiliser la machine dans des endroits risqués sans autorisation spécifique de JLG.

- Vérifier que le sol est capable de soutenir la charge maximale des pneus indiquée sur les autocollants de charge des pneus qui se trouvent sur le châssis, près de chaque roue.
- La température nominale de fonctionnement de cette machine est comprise entre -20 et 40 °C (0 et 104 °F). Consulter JLG pour savoir comment optimiser le fonctionnement de la machine en dehors de cette plage de température.

## Inspection de la machine

- Ne pas utiliser cette machine tant que les inspections et contrôles de fonctionnement n'ont pas été effectués comme indiqué à la section 2 de ce manuel.
- Ne pas utiliser cette machine tant qu'elle n'a pas été entretenue et réparée conformément aux spécifications d'entretien et d'inspection indiquées dans le manuel d'entretien et de maintenance de la machine.
- Vérifier que tous les dispositifs de sécurité fonctionnent correctement. Toute modification de ces dispositifs constitue une infraction aux règles de sécurité.

**⚠ AVERTISSEMENT**

**UN ÉLÉVATEUR À PLATE-FORME NE PEUT EN AUCUN CAS ÊTRE MODIFIÉ SANS L'ACCORD PRÉALABLE ET ÉCRIT DU FABRICANT.**

- Ne pas utiliser une machine sur laquelle il manque des panonceaux ou des autocollants de sécurité ou d'instructions ou s'ils sont illisibles.
- Vérifier si des composants d'origine de la machine ont été modifiés. S'assurer que toute modification a été approuvée par JLG.
- Éviter toute accumulation de débris sur le plancher de la plate-forme. Éliminer toutes saleté, huile, graisse et autres substances glissantes des chaussures et du plancher de la plate-forme.

## 1.3 UTILISATION

### Généralités

- L'utilisation de la machine requiert toute l'attention de l'opérateur. Arrêter la machine avant d'utiliser un dispositif (par exemple un téléphone cellulaire, une radio émetteur-récepteur, etc.) qui pourrait détourner l'attention d'une utilisation sûre de la machine.
- N'utiliser la machine à aucune autre fin que d'amener des personnes, leur outillage et leur matériel à un endroit voulu.
- Avant d'utiliser la machine, l'utilisateur doit être familiarisé avec les capacités de la machine et les caractéristiques de fonctionnement de toutes les fonctions.
- Ne jamais utiliser une machine défectueuse. En cas de défaillances, éteindre la machine. Mettre l'unité hors service et en avertir les autorités compétentes.
- Ne retirer, modifier ou désactiver aucun dispositif de sécurité.
- Ne jamais "sauter" la position neutre d'un commutateur ou d'un levier de commande en passant directement à la position opposée. Toujours ramener le commutateur à sa position neutre et arrêter. Placer ensuite le commutateur à la position suivante. Actionner les commandes avec des gestes mesurés et réguliers.
- Ne laisser personne toucher ou faire fonctionner cette machine depuis le sol si du personnel est à bord de la plate-forme, sauf en cas d'urgence.
- Ne pas transporter de matériel directement sur la rambarde de la plate-forme, sauf accord de JLG.
- Lorsque deux personnes ou plus se trouvent à bord de la plate-forme, l'opérateur doit endosser la responsabilité de toutes les opérations de la machine.
- Toujours s'assurer que les outils électriques sont correctement rangés et ne sont jamais suspendus par leur cordon à la zone de travail de la plate-forme.
- Ne pas débloquer une machine coincée ou hors service en la poussant ou en la tirant, sauf par les tenons d'arrimage du châssis.
- Abaisser complètement la plate-forme et couper toute alimentation électrique avant de quitter la machine.
- Retirer toutes bagues, montres et autres bijoux lors de l'utilisation de la machine. Ne pas porter de vêtements amples et attacher les cheveux longs susceptibles d'être happés ou entraînés dans l'équipement.
- Les personnes étant sous l'influence de l'alcool ou de drogues ou sujettes à des crises d'épilepsie, vertiges ou pertes de contrôle moteur ne doivent en aucun cas utiliser la machine.

## Risques de basculement ou de chute

- Avant d'utiliser la machine, s'assurer que tous les portillons et rambardes sont solidement fixés dans la position adéquate.

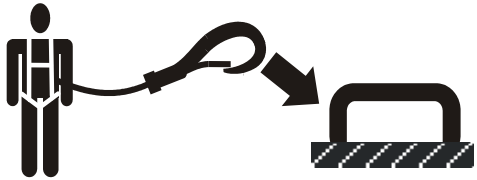

- JLG Industries, Inc. recommande que toute personne se trouvant à bord de la plate-forme porte un harnais de sécurité attaché par une sangle à un point de fixation agréé pendant l'utilisation de cette machine. Pour de plus amples informations sur les exigences en matière de dispositifs antichute sur les produits JLG, contacter JLG Industries, Inc.
- Identifier le(s) point(s) de fixation désigné(s) de la sangle sur la plate-forme et fixer fermement la sangle. Fixer une (1) seule sangle par point de fixation.
- Entrer et sortir uniquement par la zone du portillon. Faire preuve d'une extrême prudence en montant ou en descendant de la plate-forme. Veiller à ce que la plate-forme soit complètement abaissée. Entrer dans ou sortir de la plate-forme en faisant face à la machine. Toujours garder trois points de contact avec la machine, avec les deux mains et un pied ou les deux pieds et une main, en entrant dans ou en sortant de la machine.

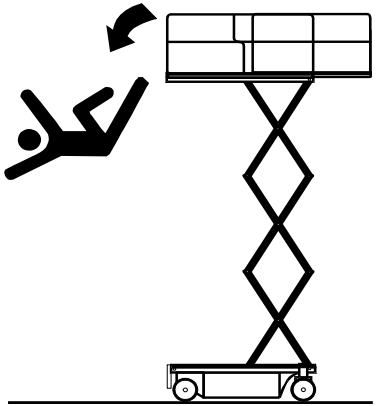

- Garder constamment les deux pieds fermement posés sur le plancher de la plate-forme. Ne jamais poser d'échelles, boîtes, marches, planches ou éléments similaires sur l'unité pour aller plus haut à quelque fin que ce soit.
- Ne jamais utiliser le bras articulé pour accéder à ou quitter la plate-forme.
- Éliminer toutes huile, saleté et autres substances glissantes des chaussures et du plancher de la plate-forme.

## Risques d'électrocution

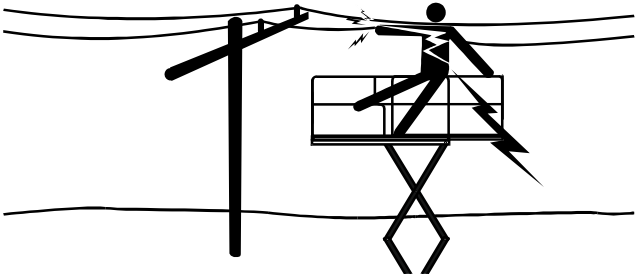

- Cette machine n'est pas isolée et n'offre aucune protection en cas de proximité ou de contact avec le courant électrique.
- Maintenir une distance par rapport aux lignes et aux appareils électriques ou toute autre pièce sous tension (exposée ou isolée), conformément à la distance minimale de sécurité (D.M.S.) indiquée dans le Tableau 1-1.
- Tenir compte des mouvements de la machine et de l'oscillation des lignes électriques.
- Maintenir une distance d'au moins 3 m (10 ft) entre la machine ou ses occupants, leurs outils et leur équipement et tout appareil ou ligne électrique porteur de 50 000 volts ou moins. Ajouter 30 cm (1 ft) pour toute tension supplémentaire de 30 000 volts ou moins.

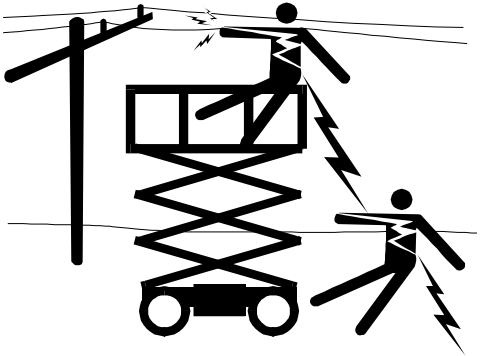

**Tableau1-1. Distances minimales de sécurité (D.M.S.)**

| Plage de tension (phase à phase) | DISTANCE MINIMALE DE SÉCURITÉ en m (ft) |
|---|---|
| 0 à 50 kV | 3 (10) |
| Plus de 50 kV à 200 kV | 5 (15) |
| Plus de 200 kV à 350 kV | 6 (20) |
| Plus de 350 kV à 500 kV | 8 (25) |
| Plus de 500 kV à 750 kV | 11 (35) |
| Plus de 750 kV à 1000 kV | 14 (45) |
| ***REMARQUE: Cette condition s'applique, excepté lorsque les réglementations de l'employeur, locales ou gouvernementales sont plus strictes.*** | |

- La distance minimale de sécurité peut être réduite si des barrières isolantes sont installées pour empêcher le contact et que ces barrières sont prévues pour la tension de la ligne à protéger. Ces barrières ne doivent pas faire partie de la machine (ni y être attachées). La distance minimale de sécurité sera alors réduite à une distance comprise dans les dimensions de travail désignées de la barrière isolante. Cette détermination doit être faite par une personne qualifiée conformément aux spécifications de l'employeur, locales ou gouvernementales concernant les pratiques de travail près de matériel sous tension.

**⚠ DANGER**

**NE PAS MANŒUVRER LA MACHINE NI DÉPLACER DU PERSONNEL DANS UNE ZONE INTERDITE (D.M.S.). PRÉSUMER QUE TOUTES LES PIÈCES ET CÂBLES ÉLECTRIQUES SONT SOUS TENSION, À MOINS D'ÊTRE SÛR QUE L'ALIMENTATION A ÉTÉ COUPÉE.**

## Risques de basculement

- Vérifier que le sol est capable de soutenir la charge maximale des pneus indiquée sur les autocollants de charge des pneus qui se trouvent sur le châssis, près de chaque roue. Ne pas conduire sur des surfaces meubles.
- L'utilisateur doit connaître la surface sur laquelle il va conduire. Ne pas conduire sur des pentes ou des dévers dépassant l'inclinaison admissible pour la machine.
- Ne pas relever la plate-forme ni rouler avec la plate-forme relevée sur des surfaces inclinées, irrégulières ou meubles, ou à proximité. S'assurer que la machine se trouve sur une surface ferme, plane et uniforme avant de relever la plate-forme ou de conduire avec la plate-forme relevée.
- Avant de conduire la machine sur un plancher, un pont, un camion ou toute autre surface, vérifier que la surface est capable de supporter la charge.
- Ne jamais dépasser la charge mobile maximale spécifiée sur la plate-forme. Maintenir toutes les charges à l'intérieur de la plate-forme, sauf accord de JLG.
- Garder le châssis de la machine à au moins 0,6 m (2 ft) des trous, bosses, dévers, obstructions, débris et revêtements susceptibles de dissimuler des trous et autres dangers au niveau du sol.
- Ne pas utiliser la machine lorsque la vitesse du vent dépasse les spécifications de la section 5, tableau 5-2, ou indiquées sur le panonceau de charge apposé sur le tableau d'affichage de la plate-forme.

**⚠ AVERTISSEMENT**

**NE PAS UTILISER LA MACHINE LORSQUE LA VITESSE DU VENT DÉPASSE LES SPÉCIFICATIONS DE LA SECTION 5, TABLEAU 5-2, OU INDIQUÉES SUR LE PANONCEAU DE CHARGE APPOSÉ SUR LE TABLEAU D'AFFICHAGE DE LA PLATE-FORME.**

**Tableau1-2. Échelle de Beaufort (pour référence uniquement)**

| Valeur de Beaufort | Vitesse du vent | | Description | Conditions terrestres |
|---|---|---|---|---|
| | m/s | mph | | |
| 0 | 0-0,2 | 0 | Calme | Calme. La fumée monte verticalement. |
| 1 | 0,3-1,5 | 1-3 | Un peu d'air | Mouvements du vent visibles au niveau de la fumée. |
| 2 | 1,6-3,3 | 4-7 | Légère brise | On sent le vent sur la peau nue. Bruissement des feuilles. |
| 3 | 3,4-5,4 | 8-12 | Brise délicate | Les feuilles et les brindilles sont en mouvement constant. |
| 4 | 5,5-7,9 | 13-18 | Brise modérée | La poussière et les feuilles volantes sont emportées. Les petites branches commencent à bouger. |
| 5 | 8,0-10,7 | 19-24 | Brise fraîche | Les arbustes oscillent. |
| 6 | 10,8-13,8 | 25-31 | Forte brise | Les grandes branches bougent. Les drapeaux ondulent presque horizontalement. Il devient difficile d'utiliser un parapluie. |
| 7 | 13,9-17,1 | 32-38 | Vent frais | Les arbres bougent. Marcher dans le sens inverse du vent requiert un effort. |
| 8 | 17,2-20,7 | 39-46 | Grand vent frais | Des brindilles sont cassées. Les voitures dévient sur la route. |
| 9 | 20,8-24,4 | 47-54 | Coup de vent | Légers dommages matériels. |

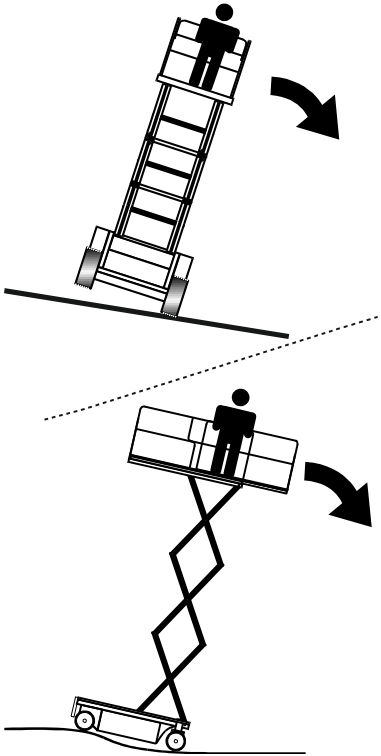

- Ne jamais tenter d'utiliser la machine comme une grue. N'attacher la machine à aucune structure à proximité. Ne jamais attacher de fils électriques, câbles ou éléments similaires à la plate-forme.
- Ne pas couvrir les côtés de la plate-forme ni transporter d'éléments de très grande taille dans la plate-forme lorsque la machine est utilisée à l'extérieur. De tels éléments augmentent la surface de la machine exposée au vent.
- Ne pas augmenter la taille de la plate-forme avec des extensions de plancher ou des accessoires non agréés.
- Si le bras articulé ou la plate-forme est coincé(e) de telle sorte qu'une ou plusieurs roues ne touchent plus le sol, tout le personnel doit être dégagé avant d'essayer de libérer la machine. Utiliser des grues, chariots à fourche ou tout autre équipement approprié pour stabiliser la machine et dégager le personnel.

## Risques d'écrasement et de collision

- L'ensemble du personnel sur la machine et au sol doit porter un casque approuvé.
- Maintenir les mains et les membres hors du bras articulé pendant son fonctionnement et pendant son élévation avec l'étançon de sécurité non engagé.
- Repérer la présence d'obstacles autour et au-dessus de la machine lors de la translation. S'assurer de l'espace disponible au-dessus, en dessous et sur les côtés de la plate-forme lors de son relevage et de son abaissement.

- En cours de fonctionnement, maintenir toutes les parties du corps à l'intérieur de la rambarde de la plate-forme.

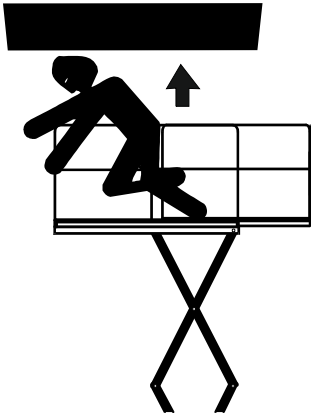

- Toujours se faire aider par un guide de manoeuvre en cas de visibilité réduite.
- Tenir le personnel non opérant à une distance d'au moins 1,8 m (6 ft) de la machine lors des opérations.
- Pour chaque déplacement, l'opérateur doit adapter la vitesse de déplacement à l'état du sol, aux embouteillages, à la visibilité, à l'inclinaison, à l'emplacement du personnel et à d'autres facteurs.
- Tenir compte des distances de freinage en fonction de la vitesse de déplacement. Lors d'une translation à vitesse élevée, rétrograder en vitesse lente avant de s'arrêter. Ne rouler sur des pentes qu'à vitesse réduite.
- Ne pas rouler à des vitesses élevées dans des espaces restreints ou clos, ni en marche arrière.
- Toujours faire preuve d'une extrême prudence afin d'empêcher tout obstacle de heurter ou d'entraver les commandes ou les personnes à bord de la plate-forme.
- S'assurer que les opérateurs des autres machines en hauteur ou au sol sont conscients de la présence de l'élévateur à plate-forme. Couper l'alimentation des ponts roulants suspendus. Si nécessaire, barricader la zone concernée.
- Ne pas utiliser au-dessus du personnel au sol. Avertir le personnel de ne pas travailler, se tenir ni se déplacer sous une plate-forme relevée. Si nécessaire, barricader la zone concernée.

## 1.4 REMORQUAGE, LEVAGE ET TRANSPORT

- Ne jamais laisser du personnel à bord de la plate-forme lors du remorquage, levage ou transport de la machine.
- Ne pas remorquer cette machine, sauf en cas d'urgence, de dysfonctionnement, de panne d'alimentation ou de chargement/déchargement. Se reporter aux procédures de remorquage d'urgence.
- Veiller à ce que la plate-forme soit complètement rétractée et qu'elle ne contienne aucun outil avant de remorquer, lever ou transporter la machine.
- Pour lever la machine à l'aide d'un chariot à fourche, placer les fourches uniquement aux endroits prévus à cet effet sur la machine. Utiliser un chariot à fourche de capacité suffisante.
- Se reporter à la section 3 pour plus d'informations sur le levage.

## 1.5 ENTRETIEN

Cette sous-section décrit les mesures de sécurité générales à observer lors de l'entretien de cette machine. D'autres mesures de sécurité à observer lors de l'entretien de la machine sont insérées au point auquel elles s'appliquent dans ce manuel et le manuel d'entretien et de maintenance. Le personnel d'entretien doit impérativement appliquer ces mesures afin d'éviter tout risque de dommage matériel ou corporel. Pour garantir le fonctionnement sûr de la machine, un programme d'entretien doit être établi par une personne qualifiée et respecté.

### Risques liés à l'entretien

- Avant d'effectuer toute opération de réglage ou de réparation, couper l'alimentation de toutes les commandes et s'assurer que toutes les pièces mobiles sont bloquées pour les empêcher de bouger par inadvertance.
- Ne jamais travailler sous une plate-forme relevée tant qu'elle n'a pas été complètement abaissée, si possible, ou soutenue et immobilisée par des étançons de sécurité, des cales ou des élingues aériennes appropriés.
- NE PAS tenter de réparer ou serrer les flexibles ou raccords hydrauliques pendant que la machine est en marche ou quand le circuit hydraulique est sous pression.
- Toujours relâcher la pression hydraulique de tous les circuits hydrauliques avant de desserrer ou de retirer des composants hydrauliques.
- NE PAS rechercher les fuites à la main. Utiliser plutôt un morceau de carton ou de papier. Porter des gants pour se protéger les mains des projections de liquide.

- S'assurer que les pièces ou composants de rechange sont identiques ou équivalents aux pièces ou composants d'origine.
- Ne jamais tenter de déplacer des pièces lourdes sans l'aide d'un appareil mécanique. Ne jamais laisser d'objets lourds dans une position ins-

table. Lorsque des composants de la machine sont soulevés, s'assurer que cette dernière est correctement soutenue.

- N'utiliser que des solvants approuvés ininflammables pour nettoyer.
- Ne pas remplacer d'éléments essentiels à la stabilité, tels que les batteries ou les pneus pleins, par des éléments de poids ou de spécifications différents. Ne modifier l'unité en aucune manière qui affecte la stabilité.
- Consulter le manuel d'entretien et de maintenance pour connaître le poids des éléments de stabilité critiques.

**⚠ AVERTISSEMENT**

**UN ÉLÉVATEUR À PLATE-FORME NE PEUT EN AUCUN CAS ÊTRE MODIFIÉ SANS L'ACCORD PRÉALABLE ÉCRIT DU FABRICANT.**

## Risques liés à la batterie

- Toujours débrancher les batteries lors de l'entretien de composants électriques ou d'opérations de soudure sur la machine.
- Ne pas fumer ni créer de flamme nue ou d'étincelles près d'une batterie lors de son chargement ou de son entretien.
- Ne pas mettre d'outils ni aucun autre objet métallique en contact avec les bornes de la batterie.
- Toujours porter des gants, des lunettes et un masque de protection lors de l'entretien de batteries. Veiller à ce que l'acide des batteries n'entre pas en contact avec la peau ou les vêtements.

**⚠ ATTENTION**

**LE LIQUIDE DES BATTERIES EST EXTRÊMEMENT CORROSIF. ÉVITER TOUT CONTACT AVEC LA PEAU ET LES VÊTEMENTS EN PERMANENCE. RINCER IMMÉDIATEMENT LA ZONE AFFECTÉE À L'EAU CLAIRE ET CONSULTER UN MÉDECIN.**

- Ne charger les batteries que dans un endroit bien ventilé.
- Ne pas trop remplir les batteries. N'ajouter de l'eau distillée dans les batteries qu'une fois qu'elles sont complètement chargées.

# SECTION 2. RESPONSABILITÉS DE L'UTILISATEUR, PRÉPARATION ET INSPECTION DE LA MACHINE

## 2.1 FORMATION DU PERSONNEL

Cette machine est une plate-forme élévatrice de personnel. Il est donc essentiel qu'il soit conduit et entretenu uniquement par du personnel formé à cet effet.

### Formation de l'opérateur

La formation de l'opérateur doit couvrir les domaines suivants :

- Utilisation et limites des commandes de la plate-forme, des commandes au sol, des commandes d'urgence et des dispositifs de sécurité.
- Étiquettes, instructions et avertissements sur la machine.
- Règles de l'employeur et réglementations officielles en vigueur.
- Utilisation d'un équipement antichute agréé.
- Connaissance suffisante du fonctionnement mécanique de la machine pour être en mesure de reconnaître une panne ou un risque de panne.
- Moyens les plus sûrs d'utiliser la machine à proximité d'obstructions aériennes, d'autres engins en déplacement et d'obstacles, de creux, de trous, de dévers.
- Protection contre les risques que présentent des conducteurs électriques non isolés.
- Exigences liées à une tâche ou une utilisation particulière de la machine.
- Lecture et compréhension du manuel d'utilisation et de sécurité.

## Encadrement de la formation

La formation doit être dispensée par une personne qualifiée dans une zone ouverte sans obstacle, jusqu'à ce que l'élève soit capable de conduire et de faire fonctionner la machine en toute sécurité.

## Responsabilité de l'opérateur

L'opérateur doit être averti qu'il a la responsabilité et le pouvoir d'éteindre la machine en cas de mauvais fonctionnement ou de tout problème de sécurité au niveau de la machine ou du lieu de travail.

***REMARQUE :*** *Le fabricant ou le distributeur mettront à disposition du personnel de formation qualifié lors de la livraison de la ou des première(s) machine(s) et, par la suite, sur demande du client ou de son personnel.*

## 2.2 PRÉPARATION, INSPECTION ET ENTRETIEN

Le Tableau 2-1 explique les inspections et procédures d'entretien périodiques de la machine recommandées par JLG Industries, Inc. Consulter la réglementation locale pour connaître les autres exigences concernant les élévateurs à plate-forme. Si nécessaire, augmenter la fréquence des inspections et procédures de maintenance quand la machine est utilisée dans un environnement difficile ou hostile, de manière très intensive ou dans des conditions rigoureuses.

**Tableau 2-1. Tableau d'inspection et de maintenance**

| Type | Fréquence | Responsable principal | Qualification de l'entretien | Référence |
|---|---|---|---|---|
| Inspection avant mise en route | Chaque jour avant d'utiliser la machine, ou à chaque changement d'opérateur. | Utilisateur ou opérateur | Utilisateur ou opérateur | Manuel d'utilisation et de sécurité |
| Inspection avant livraison *(voir la note ci-dessous)* | Avant chaque livraison de vente, concession de bail ou location. | Propriétaire, concessionnaire ou utilisateur | Mécanicien JLG qualifié | Manuel d'entretien et de maintenance et formulaire d'inspection JLG applicable |
| Inspection périodique | Après 3 mois d'utilisation ou toutes les 150 heures de fonctionnement, selon la première des échéances, ou après une mise hors service de plus de 3 mois, ou sur une machine achetée d'occasion. | Propriétaire, concessionnaire ou utilisateur | Mécanicien JLG qualifié | Manuel d'entretien et de maintenance et formulaire d'inspection JLG applicable |
| Inspection annuelle de la machine *(voir la note ci-dessous)* | Une fois par an, dans les 13 mois suivant l'inspection précédente. | Propriétaire, concessionnaire ou utilisateur | Technicien formé en usine (recommandé) | Manuel d'entretien et de maintenance et formulaire d'inspection JLG applicable |
| Entretien préventif | Aux intervalles spécifiés dans le manuel d'entretien et de maintenance. | Propriétaire, concessionnaire ou utilisateur | Mécanicien JLG qualifié | Manuel d'entretien et de maintenance |

***NOTE:*** *Les formulaires d'inspection sont disponibles auprès de JLG. Utiliser le manuel d'entretien et de maintenance pour effectuer les inspections.*

**AVIS**

**POUR JLG INDUSTRIES, INC., UN TECHNICIEN FORMÉ EN USINE EST UNE PERSONNE QUI A RÉPONDU AVEC SUCCÈS AUX EXIGENCES DE L'ÉCOLE DE FORMATION À L'ENTRETIEN DE JLG POUR LE MODÈLE DE PRODUIT JLG SPÉCIFIQUE.**

## 2.3 INSPECTION AVANT MISE EN ROUTE

L'inspection avant mise en route doit inclure chaque point suivant :

1. **Propreté –** S'assurer de l'absence de fuites (huile ou liquide de batterie) ou de corps étrangers sur toutes les surfaces. Signaler cela au personnel d'entretien concerné.
2. **Structure** - Inspecter la structure de la machine en vue de détecter les bosselures, dommages, soudures ou métal de base fissurés ou autres anomalies. Signaler cela au personnel d'entretien concerné.

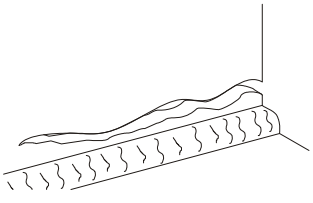

**Fissure du métal de base**

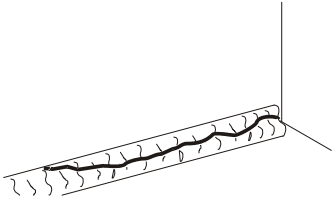

**Fissure de la soudure**

3. **Autocollants et panonceaux** – Vérifier qu'ils sont tous propres et lisibles. S'assurer qu'aucun autocollant ou panonceau ne manque. Veiller à nettoyer ou remplacer tout autocollant ou panonceau illisible. (Voir Section 6.8, POSE DES AUTOCOLLANTS)
4. **Manuels d'utilisation et de sécurité** – S'assurer qu'un exemplaire du manuel d'utilisation et de sécurité, du manuel de sécurité AEM (États-Unis uniquement) et du manuel des responsabilités ANSI (États-Unis uniquement) se trouve dans la boîte de rangement résistante aux intempéries.
5. **Ronde d'inspection –** Voir la Figure 2-1., page 2-7
6. **Batterie –** La charger selon le besoin.
7. **Niveau d'huile hydraulique -** Vérifier le niveau d'huile hydraulique dans le réservoir de la pompe, ajouter de l'huile selon le besoin. *(Voir Section 6.5)*
8. **Accessoires -** Pour connaître les instructions spécifiques préconisées pour l'inspection, l'utilisation et l'entretien, consulter le manuel d'utilisation et de sécurité approprié de chaque accessoire installé sur la machine.
9. **Contrôle de fonctionnement** – Une fois la ronde d'inspection terminée, effectuer un contrôle de fonctionnement de tous les systèmes dans une zone ne présentant aucun obstacle en hauteur ni au sol. Se reporter à la section 3 pour des instructions plus spécifiques sur le fonctionnement de chaque commande.

10. **Portillon de la plate-forme** - Maintenir le portillon et l'espace environnant propre et dégagé. Vérifier que le portillon se referme correctement et qu'il n'est pas courbé ou endommagé. Pendant l'utilisation, maintenir le portillon fermé.

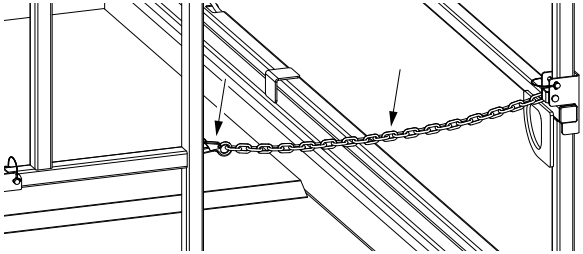

**Portillon chaîné**

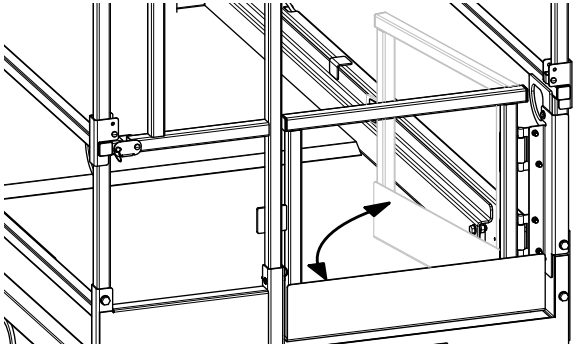

**Portillon basculant à fermeture automatique**

11. **Points de fixation de la sangle -** JLG Industries, Inc. recommande que le personnel se trouvant à bord de la plate-forme porte un harnais de sécurité attaché par une sangle à un point de fixation agréé (1).

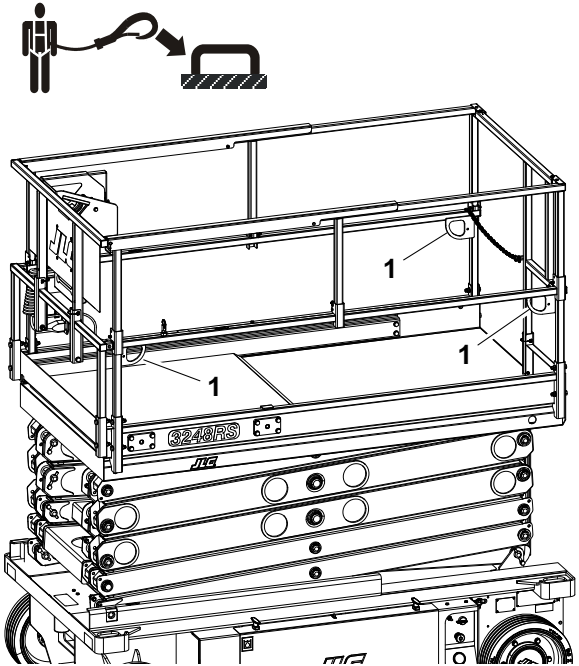

## 2.4 RONDE D'INSPECTION QUOTIDIENNE

Commencer la ronde d'inspection par le point 1, voir la Figure 2-1., page 2-7. Poursuivre en contrôlant, dans l'ordre, chaque élément de la liste de vérifications suivante.

**⚠ AVERTISSEMENT**

**POUR ÉVITER TOUT RISQUE DE BLESSURES, S'ASSURER QUE LA MACHINE EST HORS TENSION. NE PAS FAIRE FONCTIONNER LA MACHINE TANT QUE TOUTES LES DÉFAILLANCES N'ONT PAS ÉTÉ RÉPARÉES.**

***AVIS***

**NE PAS OUBLIER DE CONTRÔLER VISUELLEMENT LE DESSOUS DU CHÂSSIS. CETTE ZONE PEUT PRÉSENTER DES PROBLÈMES SUSCEPTIBLES DE CAUSER D'IMPORTANTS DÉGÂTS À LA MACHINE.**

***NOTE D'INSPECTION :*** Pour chaque composant, s'assurer qu'il n'y a pas de pièces desserrées ou manquantes, que les composants sont solidement fixés et qu'ils ne présentent pas de dommage apparent, de fuite ou d'usure excessive en plus des autres critères mentionnés.

1. Support/Châssis - *Voir la note d'inspection*. S'assurer que les composants passifs contre les nids-de-poule sur le support sont en place, en bon état, et qu'ils ne sont ni courbés, ni usés.
2. Commandes au sol - Panonceau en place et lisible, les interrupteurs de commande reviennent en position neutre, l'interrupteur d'arrêt d'urgence fonctionne correctement. Fonctions des commandes clairement indiquées.
3. Pompe/moteur hydraulique, installation de la vanne de commande - Pas de fils électriques ou flexibles suspendus, pas de fils endommagés ou cassés - *Voir la note d'inspection*
4. Roues avant - Timonerie de direction et vérin de direction - *Voir la note d'inspection*.
5. Compartiment batteries - *Voir la Note d'inspection*.
6. Roues arrière, pneus et moteurs d'entraînement - Correctement fixés, pas d'écrous de roue manquants. Voir Section 6.7, PNEUS ET ROUES. Vérifier que les roues sont en bon état et non corrodées - *Voir la note d'inspection*.
7. Commande de descente manuelle - *Voir la note d'inspection.*
8. Gyrophare *(le cas échéant)* - *Voir la note d'inspection.*
9. Bras articulés, pivots d'articulation et plaques d'usure coulissantes, vérin de relevage - *Voir la note d'inspection.*
10. Installation de la plate-forme/de la main courante/du portillon - L'extension de plancher coulisse et se bloque correctement. Le portillon se referme correctement. Toutes les goupilles du rail repliable sont en place et fixées (3248RS/10RS et 6RS CE UNIQUEMENT) - *Voir la Note d'inspection*.
11. Console des commandes de la plate-forme - S'assurer que la console de commande est solidement fixée au bon emplacement. Les panonceaux sont en place et lisibles, le levier et les interrupteurs de commande reviennent en position neutre, l'interrupteur d'arrêt d'urgence fonctionne correctement, les manuels requis sont dans la boîte de rangement.

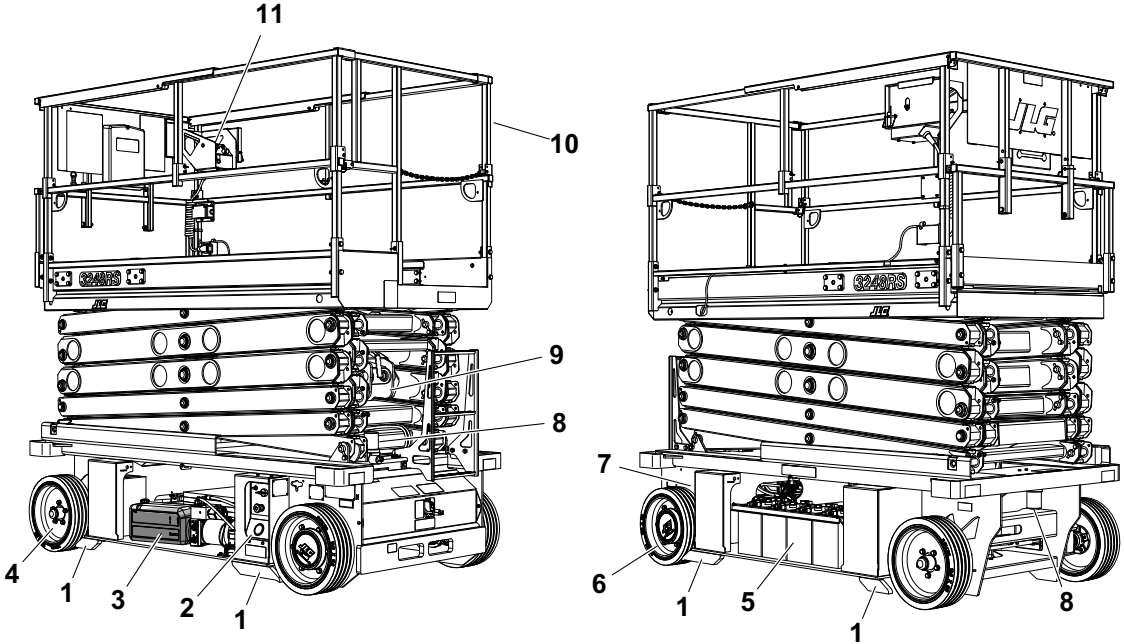


**Figure 2-1. Ronde d'inspection quotidienne (couvercle latéral retiré) - Toutes les machines**

## 2.5 CONTRÔLE DE FONCTIONNEMENT

Pour effectuer le contrôle de fonctionnement, procéder comme suit :

1. Depuis le **tableau de commande au sol** avec la plate-forme vide :
   - **a.** S'assurer que le sélecteur à clé et l'interrupteur de montée de la plate-forme fonctionnent correctement.
   - **b.** S'assurer que toutes les commandes de la machine sont désactivées lorsque le bouton d'arrêt d'urgence est enfoncé.
   - **c.** Avec la plate-forme levée à 1 m (3 ft), s'assurer que la commande de descente manuelle *(située sur la partie arrière droite de la machine),* abaisse la plate-forme correctement.
2. Depuis la **console de commande de la plate-forme** :
   - **a.** S'assurer que la console de commande est solidement fixée au bon emplacement.
   - **b.** S'assurer que toutes les protections d'interrupteurs sont en place.
   - **c.** Actionner toutes les commandes, le sélecteur de mode translation/relevage et le bouton d'avertisseur.
   - **d.** Actionner toutes les fonctions du manipulateur de la plate-forme pour s'assurer du bon fonctionnement de la translation, du relevage et de la direction et permettre le fonctionnement de l'interrupteur de déclenchement.
   - **e.** Avec la plate-forme levée sur une surface uniforme, ferme et plane sans obstructions aériennes, conduire la machine pour vérifier que la limite de vitesse rapide de translation est activée à la hauteur indiquée dans le Tableau 2-2. S'assurer que la vitesse de translation est réduite de la vitesse maximale à une vitesse plus lente. Les emplacements de contacteurs de fin de course sont illustrés dans la Figure 2-2., page 2-9.

**Tableau 2-2. Hauteur de coupure vitesse rapide de translation**

| Modèle | Hauteur de coupure vitesse rapide de translation | Réduction de vitesse de translation |
|---|---|---|
| **1932RS/6RS** | 1,75 m (68.9 in) | 4 km/h (2.5 mph) à 0,5 km/h (0.3 mph) |
| **3248RS/10RS** | 2,25 m (88.5 in) | |

   - **f.** S'assurer que toutes les commandes de la machine sont désactivées lorsque le bouton d'arrêt d'urgence de la plate-forme est enfoncé.
3. Plate-forme en position de transport (d'arrimage).
   - **a.** Conduire la machine sur une pente, sans dépasser l'inclinaison admissible, et s'arrêter pour s'assurer que les freins du moteur d'entraînement la retiennent.
   - **b.** Vérifier que le témoin et l'alarme sonore de basculement fonctionnent correctement. Le témoin et l'alarme sonore doivent être activés, et le relevage désactivé, lorsque la valeur de basculement est supérieure ou égale aux valeurs présentées dans le Tableau 2-3.

**Tableau 2-3. Paramètre d'activation de basculement**

| Modèle | Paramètre de basculement (longitudinalement) | Paramètre de basculement (latéralement) |
|---|---|---|
| **1932RS/6RS - TOUS** | 3° | 1,5° |
| **3248RS/10RS - ANSI/CSA/JPN** | 3° | 2° |
| **3248RS/10RS - CE** | 3° | 1,5° |

***REMARQUE :*** *Lorsque le témoin d'avertissement de basculement est activé les fonctions suivantes sont affectées : les fonctions de translation et de relevage sont désactivées, la plate-forme doit être entièrement abaissée (arrimée) pour pouvoir être déplacée de façon à annuler la condition de basculement.*

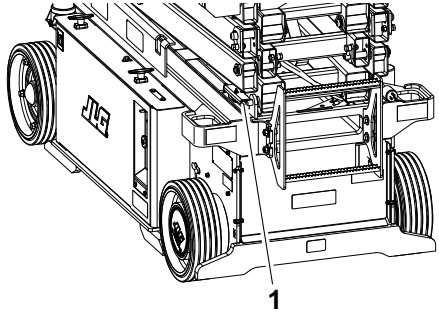


**1932RS/6RS**

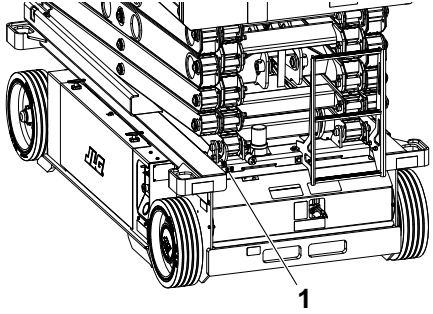


**3248RS/10RS**

**Figure 2-2. Emplacement des contacteurs de fin de course de la machine**

**1.** Disjoncteur de surélévation

***REMARQUES :***

# SECTION 3. COMMANDES, INDICATEURS ET FONCTIONNEMENT DE LA MACHINE

## 3.1 GÉNÉRALITÉS

**AVIS**

**LE FABRICANT N'AYANT AUCUN CONTRÔLE DIRECT SUR L'UTILISATION ET LA CONDUITE DE LA MACHINE, LE RESPECT DES PRATIQUES DE SÉCURITÉ APPROPRIÉES RELÈVE DE LA RESPONSABILITÉ DE L'OPÉRATEUR ET DE L'UTILISATEUR.**

Cette section fournit les informations nécessaires à la compréhension des commandes et leurs fonctions.

**⚠ AVERTISSEMENT**

**NE RELEVER LA PLATE-FORME QUE LORSQUE LA MACHINE SE TROUVE SUR UNE SURFACE UNIFORME, FERME ET PLANE DÉPOURVUE DE TOUT OBSTACLE ET DE TROUS.**

**POUR ÉVITER TOUT RISQUE DE BLESSURES GRAVES, NE PAS FAIRE FONCTIONNER LA MACHINE SI UN DES LEVIERS DE COMMANDE OU INTERRUPTEURS À BASCULE CONTRÔLANT LE MOUVEMENT DE LA PLATE-FORME NE REVIENT PAS EN POSITION D'ARRÊT OU NEUTRE LORSQU'IL EST RELÂCHÉ.**

**SI LA PLATE-FORME NE S'ARRÊTE PAS LORSQU'UN INTERRUPTEUR OU UN LEVIER DE COMMANDE EST RELÂCHÉ, UTILISER L'INTERRUPTEUR D'ARRÊT D'URGENCE POUR ARRÊTER LA MACHINE.**

## 3.2 DESCRIPTION

Cette machine est un élévateur à plate-forme à propulsion automatique monté sur des bras articulé extensibles. L'objet de l'élévateur est d'amener des personnes avec leur outillage et leurs fournitures au-dessus du sol. Cette machine permet également d'atteindre des endroits situés au-dessus et au-delà des machines ou équipements au sol.

Cet élévateur JLG est doté d'un poste de commande principal dans la plate-forme. Depuis ce poste de commande, l'opérateur peut conduire et diriger la machine en marche avant comme en marche arrière ainsi que relever et abaisser la plate-forme.
La machine peut rouler sur une surface uniforme, ferme et plane lorsque la plate-forme est relevée - Se reporter à la section «Direction et translation», page 3-12. de ce manuel pour connaître les besoins spécifiques. La machine est également équipée d'un poste de commande au sol qui peut devenir prioritaire sur le poste de commande de la plate-forme. Les commandes au sol permettent de contrôler le relevage et l'abaissement de la plate-forme. Elles ne doivent servir à abaisser la plate-forme qu'en cas d'urgence, lorsque l'opérateur se trouve dans l'impossibilité de le faire à partir de la plate-forme.

## 3.3 CARACTÉRISTIQUES ET LIMITES DE FONCTIONNEMENT

### Généralités

Une connaissance approfondie des caractéristiques et des limites de fonctionnement de la machine constitue toujours la première condition requise de chaque utilisateur, quelle que soit son expérience avec des types d'équipement similaires.

### Panonceaux

Les points importants à ne pas oublier lors de l'utilisation de la machine sont indiqués aux postes de commande par des panonceaux DANGER, AVERTISSEMENT, ATTENTION, AVIS et INSTRUCTIONS. Ces informations sont placées à divers endroits afin d'alerter le personnel des risques potentiels qu'impliquent les caractéristiques et les limites de fonctionnement de la machine. Se reporter à l'avant-propos pour obtenir les définitions des termes de sécurité des panonceaux.

## 3.4 CHARGEMENT DE LA PLATE-FORME

La charge nominale maximale de la plate-forme est indiquée sur un panonceau apposé sur le tableau d'affichage de la plate-forme et le poste de commande au sol, et se base sur une machine positionnée sur une surface uniforme, ferme et plane. Consulter la section 5, tableau 5-2, pour connaître la charge maximale de la plate-forme.

L'accès à la plate-forme se fait par le portillon d'accès situé à l'arrière de la plate-forme. Maintenir le portillon d'accès fermé pendant le fonctionnement de la machine.

***REMARQUE :*** *Ne pas oublier de répartir uniformément la charge sur la plate-forme. Si possible, placer la charge près du centre de la plate-forme.*

## 3.5 EMPLACEMENT DES COMMANDES DE LA MACHINE

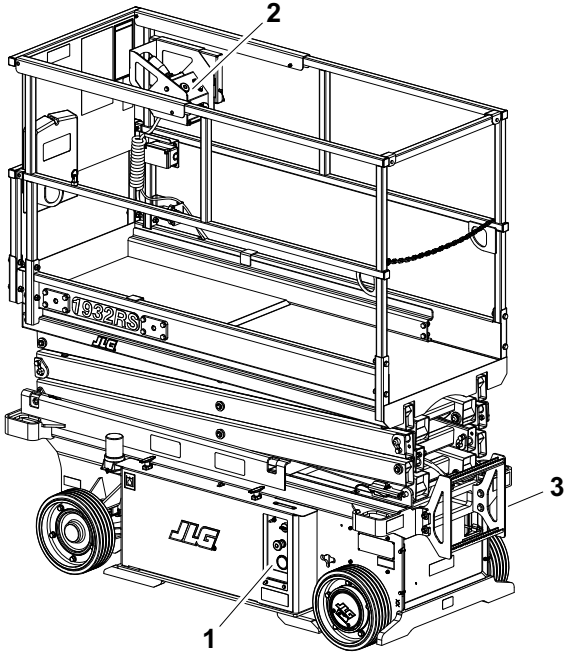


1. Poste de commande au sol
2. Poste de commande de la plate-forme
3. Commande de descente manuelle de la plate-forme
4. Prise c.a. - Vers le boîtier de sortie des prises c.a. de la plate-forme
5. Prise c.a. - Fiche d'alimentation du chargeur de la batterie

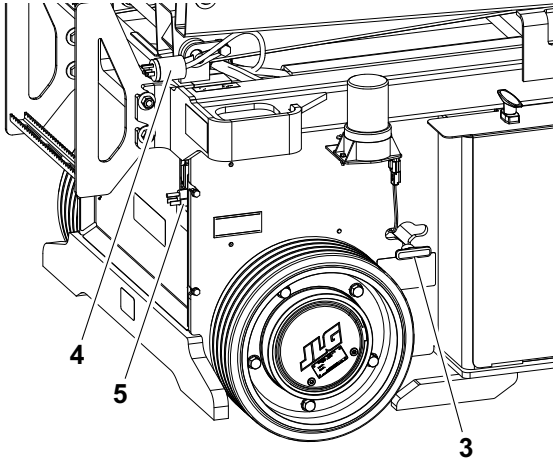


**Figure 3-1. 1932RS/6RS - Emplacement des commandes de la machine.**

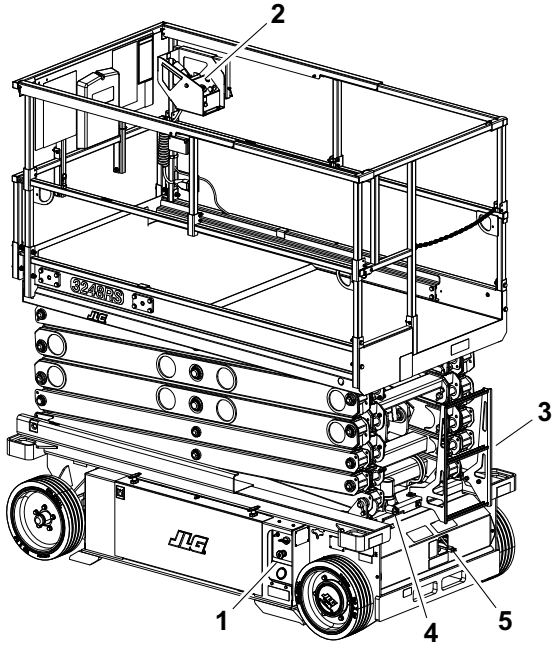


1. Poste de commande au sol
2. Poste de commande de la plate-forme
3. Commande de descente manuelle de la plate-forme
4. Prise c.a. - Vers le boîtier de sortie des prises c.a. de la plate-forme
5. Prise c.a. - Fiche d'alimentation du chargeur de la batterie

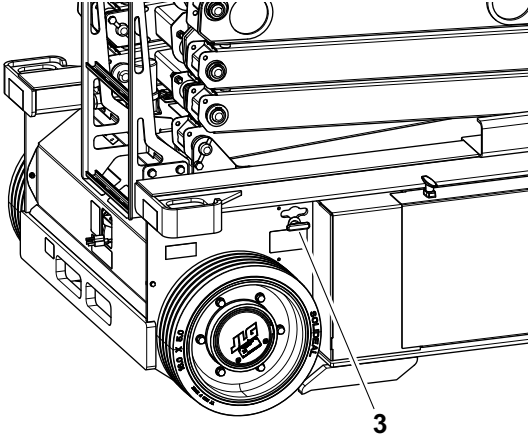


**Figure 3-2. 3248RS/10RS - Emplacement des commandes de la machine.**

## 3.6 POSTE DE COMMANDE AU SOL

**⚠ AVERTISSEMENT**

**NE PAS FAIRE FONCTIONNER LA MACHINE À PARTIR DU POSTE DE COMMANDE AU SOL LORSQUE DU PERSONNEL EST À BORD DE LA PLATEFORME, SAUF EN CAS D'URGENCE.**

**EFFECTUER LE PLUS DE VÉRIFICATIONS ET D'INSPECTIONS POSSIBLE AVANT UTILISATION DEPUIS LE POSTE DE COMMANDE AU SOL.**

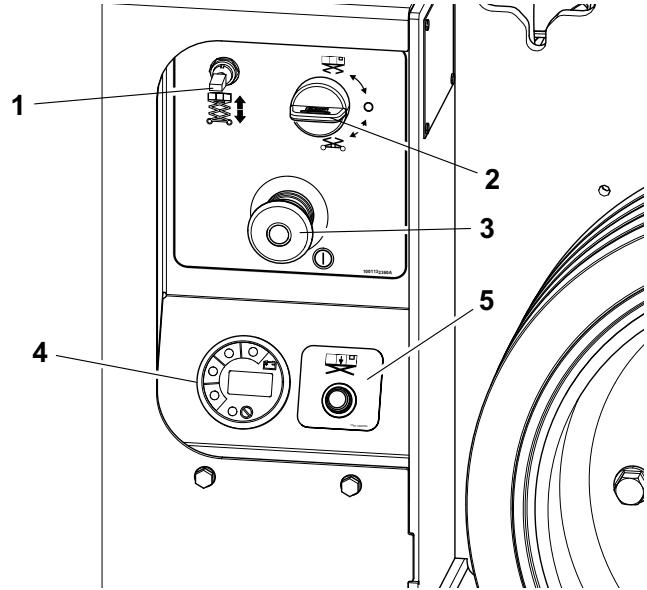


**Figure 3-3. Poste de commande au sol**

1. Interrupteur de relevage/abaissement de plate-forme
2. Sélecteur à clé
3. Bouton d'arrêt d'urgence des commandes au sol
4. Témoin numérique multifonction
5. Témoin de surcharge (le cas échéant)

## Interrupteur d'arrêt d'urgence des commandes au sol -

*(élément 3 - Figure 3-3.)*

Le courant circule lorsque l'interrupteur est sorti, et est coupé lorsque l'interrupteur est enfoncé. Interrupteur d'arrêt d'urgence à deux positions, rouge, en forme de champignon qui, placé en position de marche avec le sélecteur à clé sur Sol, alimente l'interrupteur d'allumage du poste de commande au sol. Cet interrupteur peut également être utilisé pour mettre les commandes hors tension en cas d'urgence.

## Sélecteur à clé - *(élément 2 - Figure 3-3.)*

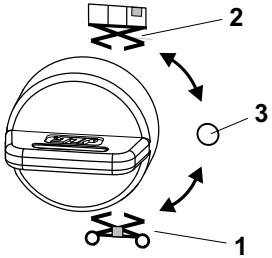


Le sélecteur à clé du poste de commande au sol permet de diriger l'alimentation électrique vers le poste de commande souhaité. Lorsque le sélecteur est en **position Sol (1)**, le courant alimente les commandes du poste de commande au sol. Lorsque le sélecteur est en **position Plate-forme (2)**, le courant alimente les commandes du poste de commande de la plate-forme. Le sélecteur doit être en **position d'arrêt (3)** lorsque la machine est garée pour la nuit.

## Interrupteur de relevage/abaissement de plate-forme -

*(élément 1 - Figure 3-3.)*

Un interrupteur instantané de commande de montée/descente à trois positions permet de relever ou d'abaisser la plate-forme à partir du poste de commande au sol.

**Lorsque la plate-forme est utilisée à partir des commandes au sol -** Basculer l'interrupteur de relevage/abaissement vers le haut et le maintenir dans cette position pour relever la plate-forme ou le basculer vers le bas et le maintenir dans cette position pour l'abaisser à partir d'une position relevée. Relâcher l'interrupteur pour qu'il retourne en position centrale et arrêter le mouvement.

## Témoin numérique multifonction-Témoin - *(élément 4 - Figure 3-3.)*

*(Voir aussi Figure 3-4.)*

Le témoin numérique multifonction comporte un indicateur de batterie déchargée, un écran à cristaux liquides qui affiche le relevé du compteur horaire actuel ou le(s) code(s) d'anomalie lorsqu'un problème fonctionnel survient sur la machine, et une DEL d'alerte du système.

Lorsqu'un problème survient (code d'anomalie affiché) :

- Une **icône de clé *(élément 1)*** s'affiche sur **l'écran à cristaux liquides de code d'anomalie *(élément 2)***.
- Un code d'anomalie de trois à cinq chiffres s'affiche sur **l'écran à cristaux liquides de code d'anomalie *(élément 2)***, en dessous de l'icône de clé.
- **L'indicateur à DEL (ROUGE)** d'alerte du système ***(élément 3)*** s'allume sur le témoin numérique multifonction lorsqu'un code d'anomalie est affiché sur l'écran à cristaux liquides.

***REMARQUE :*** *Lorsqu'il y a plusieurs codes d'anomalie, chacun d'entre eux s'affiche sur l'écran à cristaux liquides pendant 3 secondes avant de céder la place au code suivant. Dès que le dernier code d'anomalie actif est affiché, le cycle d'affichage des codes se répète indéfiniment jusqu'à ce que les anomalies soient corrigées. Pour les codes d'anomalie et leurs descriptions, se reporter à la Section 6.9.*

Des **indicateurs de batterie déchargée *(éléments 4 à 7)*** se trouvent également sur le témoin numérique multifonction. (4) Ces DEL VERTES indiquent le niveau de charge (tension) restant dans les batteries.

***REMARQUE :*** *Lorsque la tension de la batterie est faible et que la batterie doit être rapidement rechargée, la **DEL (élément 4)** dans la zone rouge correspondant à la plage 0-25 % clignote.*

Dans des conditions de fonctionnement normales, les indicateurs de batterie déchargée et le compteur horaire s'affichent. Lorsqu'il y a un code d'anomalie (autre que les codes d'anomalie 00x), les DEL de l'indicateur de batterie déchargée et le compteur horaire sont éteints. Lorsque la plate-forme est relevée et que la machine est conduite, le mode d'approche (tortue) s'affiche.

## Témoin de surcharge (le cas échéant) *- (élément 5 - Figure 3-3.)*

Témoin de surcharge – Indique que la plate-forme a été surchargée. Une alarme sonore signale également quand la plate-forme est surchargée.

***REMARQUE :*** *Si le témoin de surcharge est allumé, toutes les fonctions sont désactivées au niveau des commandes de la plate-forme et des commandes au sol. Réduire le poids dans la plate-forme de façon à ne pas dépasser la charge mobile nominale indiquée sur l'autocollant de capacité de charge.*

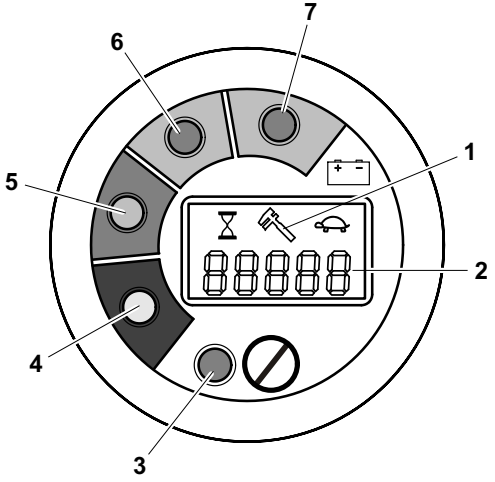


**Figure 3-4. Témoin numérique multifonction**

1. Icônes Compteur horaire, Clé, Approche
2. Écran du compteur horaire/codes d'anomalie
3. DEL du témoin de défaut du système (DEL ROUGE)
4. Indicateur de charge à 0–25 % (ZONE ROUGE)
5. Indicateur de charge à 50 % (ZONE JAUNE)
6. Indicateur de charge à 75% (ZONE VERTE)
7. Indicateur de charge à 100% (ZONE VERTE)

## Commande de descente manuelle de la plate-forme

La commande de descente manuelle de la plate-forme permet d'abaisser la plate-forme à l'aide de la gravité en cas de panne d'alimentation générale. La poignée en T de commande de descente manuelle se trouve sur la partie arrière droite de la machine, juste devant la roue motrice.

La procédure d'abaissement est la suivante :

1. Repérer la **poignée en T de commande de descente manuelle**. *(Voir Figure 3-5.)*

**⚠ AVERTISSEMENT**

**ÉLOIGNER LES MAINS ET LES BRAS DE LA TRAJECTOIRE DES BRAS ARTICULÉS ET DE LA PLATE-FORME PENDANT L'ABAISSEMENT.**

2. Saisir la poignée en T et la tirer lentement pour abaisser les bras articulés/la plate-forme. Lorsque la plate-forme a atteint le niveau souhaité, laisser la poignée en T revenir en position fermée.

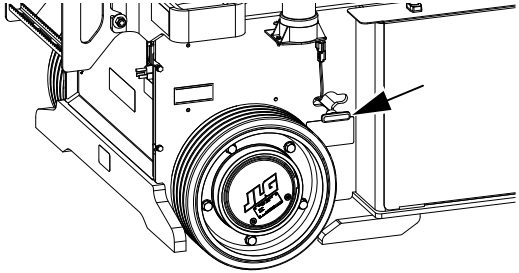

**1932RS/6RS**

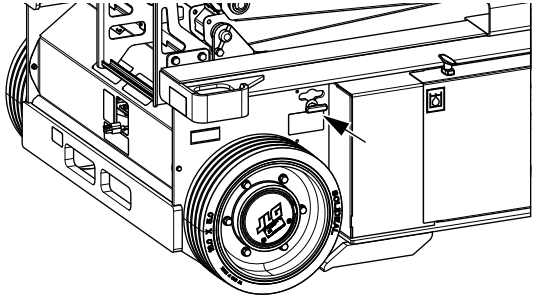

**3248RS/10RS**

**Figure 3-5. Emplacement de la commande de descente manuelle (Arrière droit de la machine)**

## 3.7 POSTE DE COMMANDE DE LA PLATE-FORME

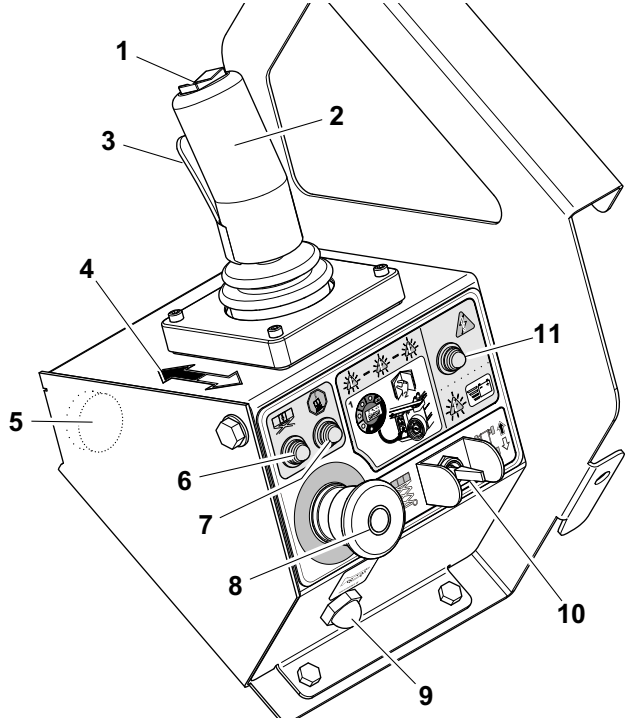


1. Interrupteur à bascule de commande de la direction
2. Manipulateur de translation et de relevage/abaissement
3. Interrupteur de déclenchement
4. Autocollant de direction marche avant/marche arrière/relevage/abaissement
5. Alarme
6. Témoin de surcharge (le cas échéant)
7. Témoin de basculement de la machine
8. Interrupteur d'arrêt d'urgence
9. Bouton d'avertisseur
10. Sélecteur de translation et relevage
11. Témoin de batterie faible et de défaut du système

**Figure 3-6. Poste de commande de la plate-forme.**

## Interrupteur d'arrêt d'urgence de la plate-forme - *(élément 8 - Figure 3-6.)*

***REMARQUE :*** *Les boutons d'arrêt d'urgence des commandes au sol et de la plate-forme doivent être tous les deux en position de marche pour pouvoir utiliser la machine.*

Lorsque le poste de commande au sol alimente la plate-forme, il convient de tirer sur l'interrupteur d'arrêt d'urgence de la plate-forme pour le mettre en position de marche (activé) et de l'enfoncer pour le mettre en position d'arrêt (désactivé). L'interrupteur d'arrêt d'urgence à deux positions, rouge, en forme de champignon permet d'alimenter le poste de commande de la plate-forme en courant et de mettre les fonctions de la machine hors tension en cas d'urgence.

## Sélecteur de translation/relevage - *(élément 10 - Figure 3-6.)*

***REMARQUE :*** *Lors du passage de la fonction de translation à la fonction de relevage (et inversement), le manipulateur doit retourner en position neutre pendant environ 1/2 seconde avant que le changement de fonction soit pris en compte.*

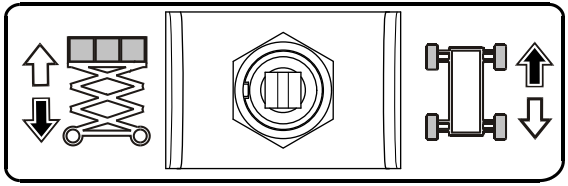

Cet interrupteur à bascule est utilisé pour sélectionner l'utilisation de la fonction de translation ou de relevage. Après avoir sélectionné une commande, le manipulateur doit être placé dans la bonne direction afin d'activer cette commande. Modifier la fonction sélectionnée uniquement si le manipulateur est en position neutre. Sinon, la fonction sélectionnée n'est pas modifiée tant que le manipulateur n'est pas revenu en position neutre.

## Autocollant de direction marche avant/ marche arrière/relevage/abaissement - *(élément 4 - Figure 3-6.)*

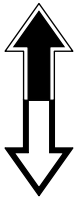

Cet autocollant indique le sens de montage de la boîte de commandes de la plate-forme : la flèche noire doit être dirigée vers l'avant de la machine. La flèche noire/ blanche indique également le sens de déplacement du manipulateur selon l'autocollant du sélecteur de relevage/translation pour les fonctions de sélection du relevage et de la translation.

## Manipulateur de translation/relevage/abaissement/direction

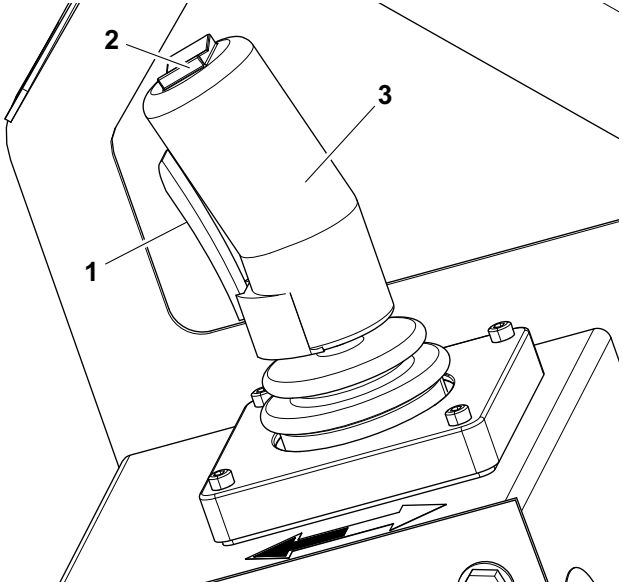


**Figure 3-7. Composants des commandes de la plate-forme**

1. Interrupteur de déclenchement
2. Interrupteur de direction
3. Manipulateur

1. **Interrupteur de déclenchement** - Cet interrupteur se trouve sur le devant du manipulateur. L'interrupteur de déclenchement agit comme un interrupteur d'activation : il doit être enfoncé avant l'utilisation des fonctions de translation, de direction et de relevage. Quand il est relâché, la fonction en cours d'utilisation s'arrête.

***REMARQUE :*** *Dès que l'interrupteur de déclenchement est enfoncé, l'opérateur dispose de (5) secondes pour commencer à utiliser une fonction. Après 5 secondes, relâcher l'interrupteur de déclenchement et l'enfoncer à nouveau pour utiliser les commandes du manipulateur.*

*La vitesse de toutes les fonctions sélectionnées est contrôlée proportionnellement en fonction de la distance par rapport à la position neutre (centrale) du manipulateur.*

***REMARQUE :*** *Si la machine est équipée d'un interrupteur à pédale (norme japonaise seulement), celui-ci doit être enfoncé en même temps que l'interrupteur de déclenchement rouge, situé sur le manipulateur. L'alimentation est coupée depuis les commandes de la plate-forme lorsque l'interrupteur à pédale est relâché.*

2. **Interrupteur de direction** - Il s'agit d'un interrupteur à bascule situé en haut de la poignée de commande. Si cet interrupteur est actionné vers la droite, les roues sont dirigées vers la droite. S'il est actionné vers la gauche, les roues sont dirigées vers la gauche.

3. **Manipulateur** - La poignée de commande contrôle quatre fonctions : la translation, le relevage/l'abaissement et la direction.

## Direction et translation

**⚠ AVERTISSEMENT**

**NE CONDUIRE AVEC LA PLATE-FORME RELEVÉE QUE LORSQUE LA MACHINE SE TROUVE SUR UNE SURFACE UNIFORME, FERME ET HORIZONTALE DÉPOURVUE DE TOUT OBSTACLE ET DE TROUS.**
**POUR ÉVITER TOUTE PERTE DE CONTRÔLE OU TOUT RISQUE DE RENVERSEMENT SUR DES PENTES OU DES DÉVERS EN COURS DE TRANSLATION, NE PAS CONDUIRE LA MACHINE SUR DES PENTES OU DÉVERS DONT L'INCLINAISON EST SUPÉRIEURE AUX VALEURS INDIQUÉES DANS LE TABLEAU 6-1, PAGE 6-2.**

**AVANT DE CONDUIRE LA MACHINE, OBSERVER LES AUTOCOLLANTS COMPORTANT LES FLÈCHES DE DIRECTION NOIRES/BLANCHES SUR LE CHÂSSIS ET LES COMMANDES DE LA PLATE-FORME. DÉPLACER LE MANIPULATEUR DANS LE SENS DE LA FLÈCHE NOIRE OU BLANCHE CORRESPONDANT À LA COULEUR DE LA FLÈCHE SUR LE CHÂSSIS POUR LE SENS DE DÉPLACEMENT SOUHAITÉ.**

**SI LE TÉMOIN/L'ALARME D'AVERTISSEMENT DE BASCULEMENT EST ACTIVÉ(E) LORSQUE LA PLATE-FORME EST RELEVÉE PENDANT LA TRANSLATION, ABAISSER LA PLATE-FORME ENTIÈREMENT ET LA DÉPLACER JUSQU'À UNE SURFACE FERME ET HORIZONTALE.**

1. Placer le sélecteur à clé du poste de commande au sol en position Plate-forme.
2. Mettre les interrupteurs d'arrêt d'urgence (sur la plate-forme et le poste de commande au sol) sur MARCHE.

## Direction

*(élément 2 - Figure 3-7.)*

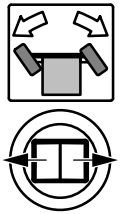

Sur le poste de commande de la plate-forme, placer le sélecteur de relevage/translation en position de translation.

Pour diriger la machine, l'interrupteur à bascule de commande de la direction situé sur la poignée du manipulateur doit être placé à droite pour diriger la machine à droite, ou à gauche pour diriger la machine à gauche. Lorsqu'il est relâché, l'interrupteur revient en position centrale d'arrêt et les roues restent dans la position sélectionnée précédemment. Pour redresser les roues, l'interrupteur doit être actionné dans le sens inverse jusqu'à ce que les roues soient centrées.

## Translation en marche avant et en marche arrière

*(éléments 1 et 3 - Figure 3-7.)*

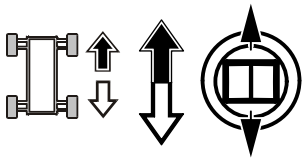

Placer le sélecteur de relevage/translation de la plate-forme en position de translation/direction. Enfoncer l'interrupteur de déclenchement situé à l'avant du manipulateur, et déplacer le manipulateur vers l'avant pour avancer ou vers l'arrière pour reculer. Le système de translation est proportionnel. Pour augmenter la vitesse de déplacement, pousser encore le manipulateur depuis la position neutre vers la direction du déplacement. Lorsque l'interrupteur de déclenchement est relâché ou que le manipulateur est ramené en position centrale, la machine s'arrête.

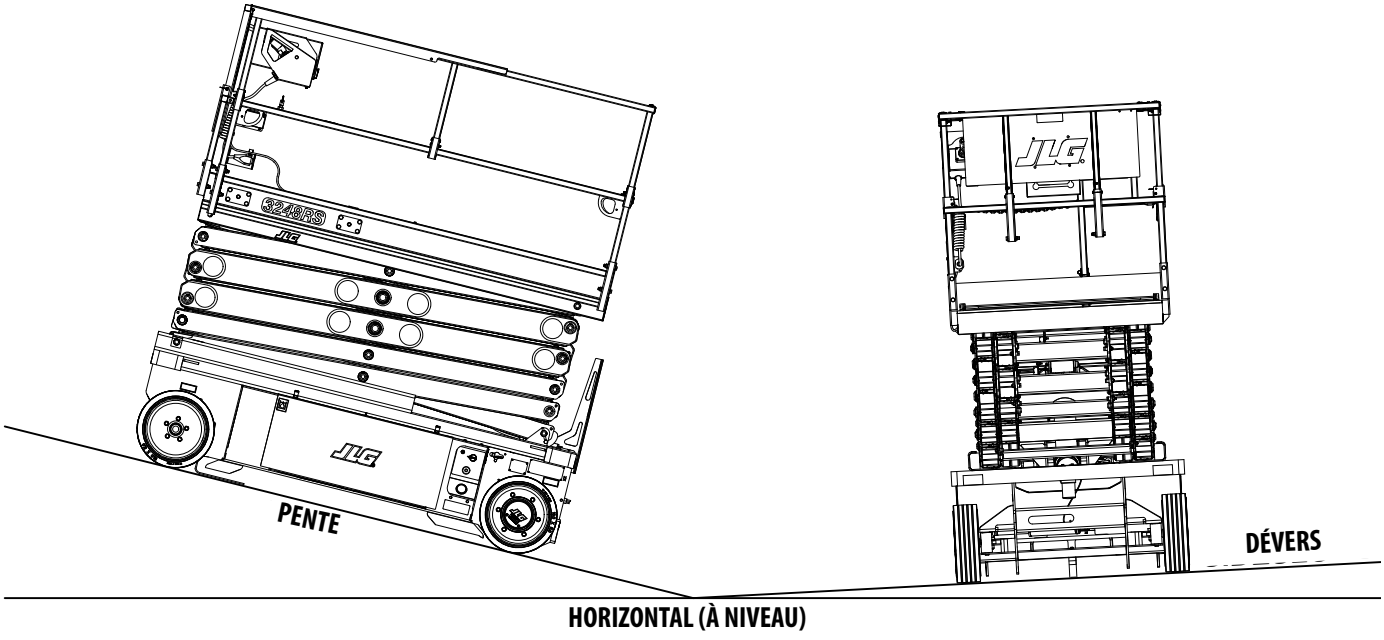


**Figure 3-8. Définition des pentes et des dévers**

## Relevage et abaissement de la plate-forme

1. Si la machine est hors tension, placer le sélecteur à clé dans la position souhaitée *(Plate-forme ou Sol)*.
2. Mettre les interrupteurs d'arrêt d'urgence (sur la plate-forme et le poste de commande au sol) sur MARCHE.
3. Placer le sélecteur de relevage/translation en position de relevage**.** *(élément 10 - Figure 3-6.)*

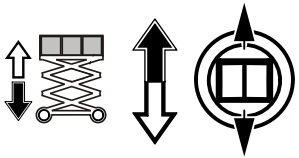

4. Appuyer sur l'interrupteur de déclenchement sans le relâcher et déplacer le manipulateur vers l'arrière (relevage de la plate-forme - direction de la flèche blanche) ou vers l'avant (abaissement de la plate-forme - direction de la flèche noire) et le maintenir jusqu'à ce que la position souhaitée soit atteinte. Lorsque l'interrupteur de déclenchement est relâché ou que le manipulateur est ramené dans sa position centrale, la fonction en cours d'utilisation s'arrête. *(éléments 1 et 3 - Figure 3-7.)*

***REMARQUE :*** *Afin de garantir le bon fonctionnement de la commande de plate-forme souhaitée, déplacer le manipulateur dans le sens de la flèche noire ou blanche correspondant à la couleur de la flèche sur le châssis pour le sens de déplacement souhaité.*

## Protections de bras (le cas échéant)

Si la machine est équipée de protections de bras électroniques, la plate-forme arrêtera de s'abaisser à une hauteur prédéterminée, avant de reprendre sa descente après un délai de trois (3) secondes. Une fois la fonction d'abaissement réengagée, une alarme sonore retentit et les gyrophares de la machine s'allument pour avertir le personnel au sol à proximité. Après un délai d'une seconde et demie (1,5), la plate-forme continue à s'abaisser.

## Témoin de surcharge (le cas échéant) -

(élément 6 - Figure 3-6.)

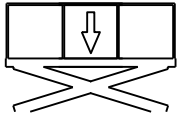

Indique que la plate-forme a été surchargée. Une alarme sonore signale également quand la plate-forme est surchargée.

***REMARQUE :*** *Si l'indicateur de surcharge est allumé ;*
***ANSI/Export ANSI/CSA :*** *Aucune fonction ne sera accessible depuis les commandes de la plate-forme et au sol. Abaisser la plate-forme à l'aide de la commande de descente manuelle de la machine.*
***CE/Australie/Japon :*** *Aucune fonction de la plate-forme ne sera accessible. Abaisser totalement la plate-forme depuis le poste de commande au sol ou à l'aide de la commande de descente manuelle de la machine. Réduire le poids de la plate-forme de façon à ne pas dépasser la charge nominale figurant sur l'autocollant de capacité.*

## Témoin et alarme d'avertissement de basculement - *(élément 7 - Figure 3-6.)*

Un témoin d'avertissement rouge situé sur le tableau de commande s'allume et une alarme sonore retentit lorsque le basculement du châssis est supérieur ou égal aux réglages du disjoncteur de basculement.

**⚠ AVERTISSEMENT**

**SI LE TÉMOIN/L'ALARME D'AVERTISSEMENT DE BASCULEMENT EST ACTIVÉ(E) LORSQUE LA PLATE-FORME EST RELEVÉE, ABAISSER LA PLATE-FORME ET LA DÉPLACER JUSQU'À UNE SURFACE UNIFORME, FERME ET HORIZONTALE.**

## Avertisseur - *(élément 9 - Figure 3-6.)*

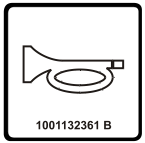


Quand il est enfoncé, cet interrupteur à bouton-poussoir permet à l'opérateur d'avertir le personnel se trouvant sur le site de travail lorsqu'il utilise la machine dans cette zone.

## Témoin de batterie faible et de défaut du système - *(élément 11 - Figure 3-6.)*

Ce témoin s'allume et **reste allumé lorsque le niveau de charge de la batterie est faible** pour indiquer que les batteries doivent être rapidement rechargées.

Lorsque le témoin **clignote, une défaillance du système est survenue** et pourrait interrompre le fonctionnement de la machine. Vérifier sur le témoin numérique multifonction du poste de commande au sol si un ou plusieurs code(s) d'anomalie s'affiche(nt). Les codes d'anomalie sont expliqués dans la Section 6.9.
Si le code ne peut pas être corrigé par l'opérateur, la machine devra être réparée par un mécanicien JLG qualifié.

## Alarme - *(élément 5 - Figure 3-6.)*

Ce dispositif monté à l'avant du poste de commande de la plate-forme retentit dans de nombreuses situations, par exemple pour indiquer que le système est prêt ou lorsque l'avertisseur de basculement de la machine est activé.

## 3.8 EXTENSION DE PLATE-FORME

*(Voir Figure 3-9.)*

Cette machine est équipée d'un plancher à extension qui permet à l'opérateur de mieux accéder à certaines zones de travail. L'extension de plancher permet de rallonger l'avant de la plate-forme.

**⚠ AVERTISSEMENT**

**POUR LA CHARGE MAXIMALE DE L'EXTENSION DE PLANCHER, VOIR LA SECTION 5, TABLEAU 5-2, OU CONSULTER LE PANONCEAU DE CHARGE APPOSÉ SUR LE TABLEAU D'AFFICHAGE DE LA PLATE-FORME.**

**⚠ ATTENTION**

**NE PAS ABAISSER LA PLATE-FORME SANS AVOIR COMPLÈTEMENT RÉTRACTÉ SON EXTENSION.**

**Pour étendre le plancher :**

1. Tirer sur la **goupille de blocage (1)** située à gauche sur le rail central, vers l'avant de la machine. Tourner la goupille de 90° pour la maintenir en position haute.
2. Saisir **les mains courantes supérieures (2)** du plancher extensible et pousser l'extension jusqu'à ce qu'elle atteigne les butées.
3. Replacer la **goupille de blocage (1)** et étendre ou rétracter l'extension de la plate-forme jusqu'à ce que la goupille de blocage s'engage.

**Pour rétracter le plancher :**

1. Tirer sur la **goupille de blocage (1)** du rail central et la tourner de 90° pour la maintenir en position haute.
2. Pousser le plancher à extension à l'aide des **mains courantes supérieures (2)** jusqu'à ce qu'il retourne en position initiale dans le plancher principal.
3. Replacer la **goupille de blocage (1)** du rail central en position verrouillée et engagée dans l'orifice du rail central.

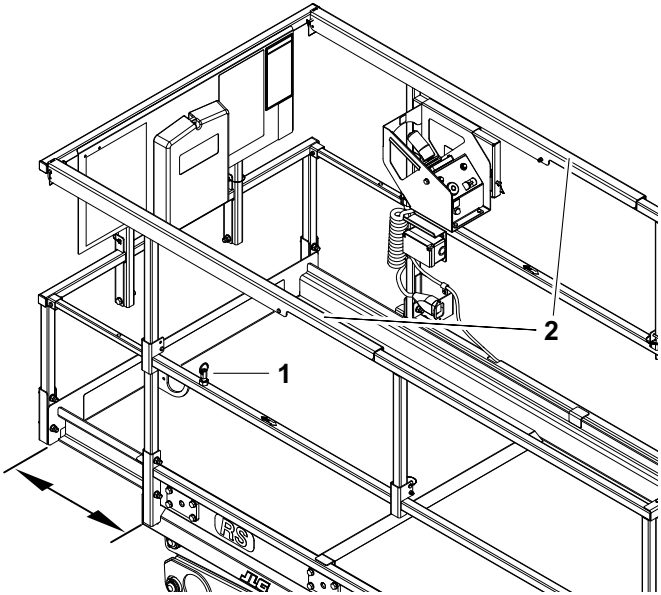


**Figure 3-9. Extension de plancher de la plate-forme**

## 3.9 RAILS DE LA PLATE-FORME - REPLIAGE - (3248RS/10RS et 6RS-CE uniquement)

*(Voir Figure 3-10. et Figure 3-11.)*

**⚠ AVERTISSEMENT**

**NE PAS RELEVER LA PLATE-FORME AVEC LES RAMBARDES REPLIÉES. LES RAMBARDES DOIVENT ÊTRE EN POSITION DROITE ET FIXÉES CORRECTEMENT LORS DU RELEVAGE DE LA PLATE-FORME.**

***REMARQUE :*** *Les rails doivent être repliés uniquement quand la machine est en position d'arrimage (plate-forme complètement abaissée). La boîte de commandes de la plate-forme doit être retirée du support avant de replier les rails latéraux.*

Les rails de la plate-forme se replient uniquement à partir du rail central, à l'exception du rail du portillon arrière.

***REMARQUE :*** *Si la machine est équipée du portillon à fermeture automatique en option, le portillon doit rester ouvert pendant l'abaissement des rails arrière et latéraux.*

Les rails de la plate-forme se replient dans l'ordre suivant :
*(voir Figure 3-10. et Figure 3-11.)*

- D'abord - tirer les goupilles, **replier le rail du portillon arrière (1)**.

***REMARQUE :*** *Retirer les goupilles des rails supérieurs de l'extension de plancher avant et faire coulisser les rails supérieurs de l'extension de plancher vers l'arrière de la machine avant d'abaisser les rails latéraux. Replacer les goupilles dans les rails supérieurs de l'extension avant de replier les rails latéraux de la plate-forme principale.*

- Ensuite - tirer les goupilles, **replier les deux rails latéraux (2 et 3)**.
- Enfin - tirer les goupilles, replier **le rail d'extension de la plate-forme avant (4)**.

1. Pour replier chacun des rails, retirer les axes d'étrier de chaque rail.
2. Saisir fermement le rail supérieur et abaisser doucement jusqu'à ce que le rail supérieur soit entièrement replié en position basse.
3. Pour relever les rails en position droite, déplier les rails en suivant l'ordre inverse de leur repliage. Remettre fermement les rails en position et replacer les axes d'étrier dans les rails.
4. Rétracter le plancher d'extension et placer sa goupille de verrouillage.

**⚠ AVERTISSEMENT**

**UNE FOIS LES RAILS REPLIÉS, FAIRE EXTRÊMEMENT ATTENTION EN SORTANT DE LA PLATE-FORME ET EN Y ENTRANT. ENTRER ET SORTIR DE LA PLATE-FORME UNIQUEMENT PAR LE PORTILLON ET L'ÉCHELLE FOURNIS.**

**⚠ AVERTISSEMENT**

**PENDANT LE FONCTIONNEMENT (CONDUITE) DE LA MACHINE AU SOL AVEC LE POSTE DE COMMANDE DE LA PLATE-FORME, RAILS REPLIÉS, RESTER À UNE DISTANCE D'AU MOINS 1 m (3 ft) DE LA MACHINE.**

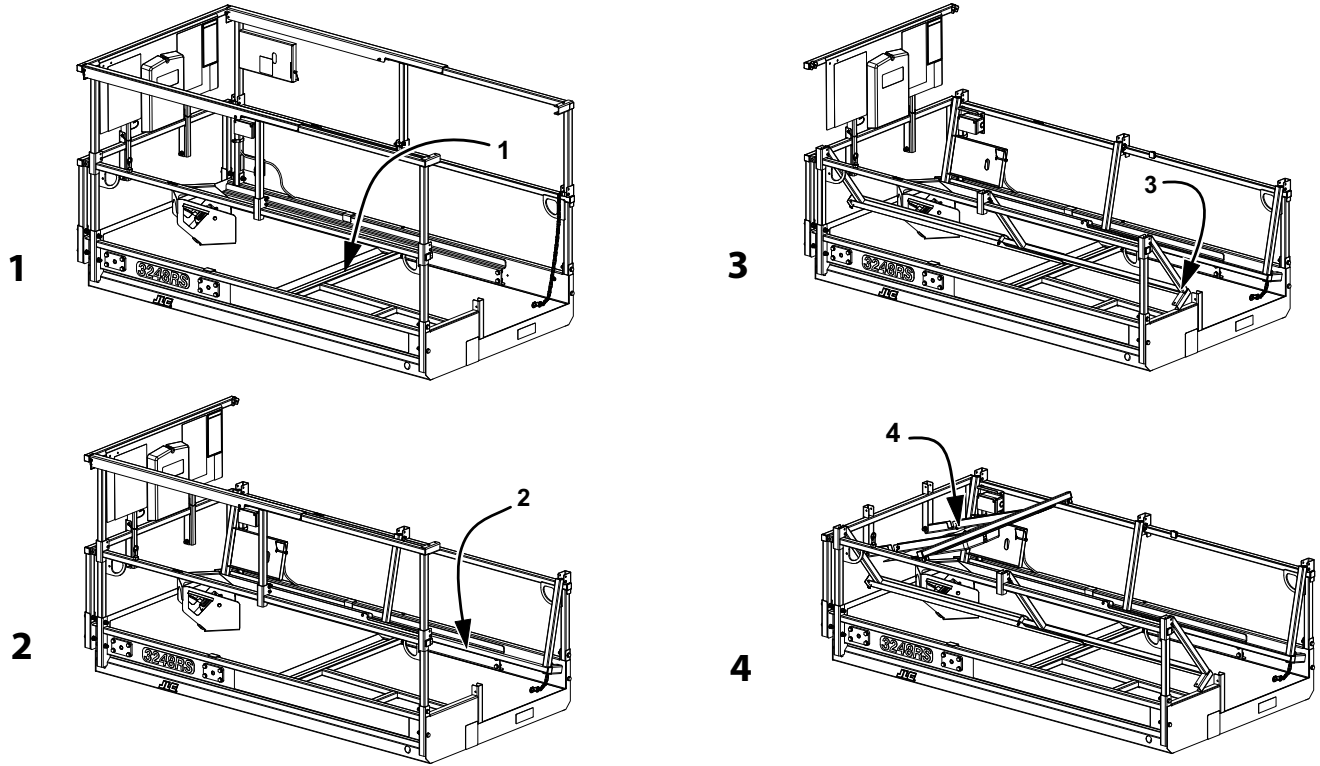


**Figure 3-10. Rails de la plate-forme - Ordre de repliage - 3248RS/10RS uniquement**

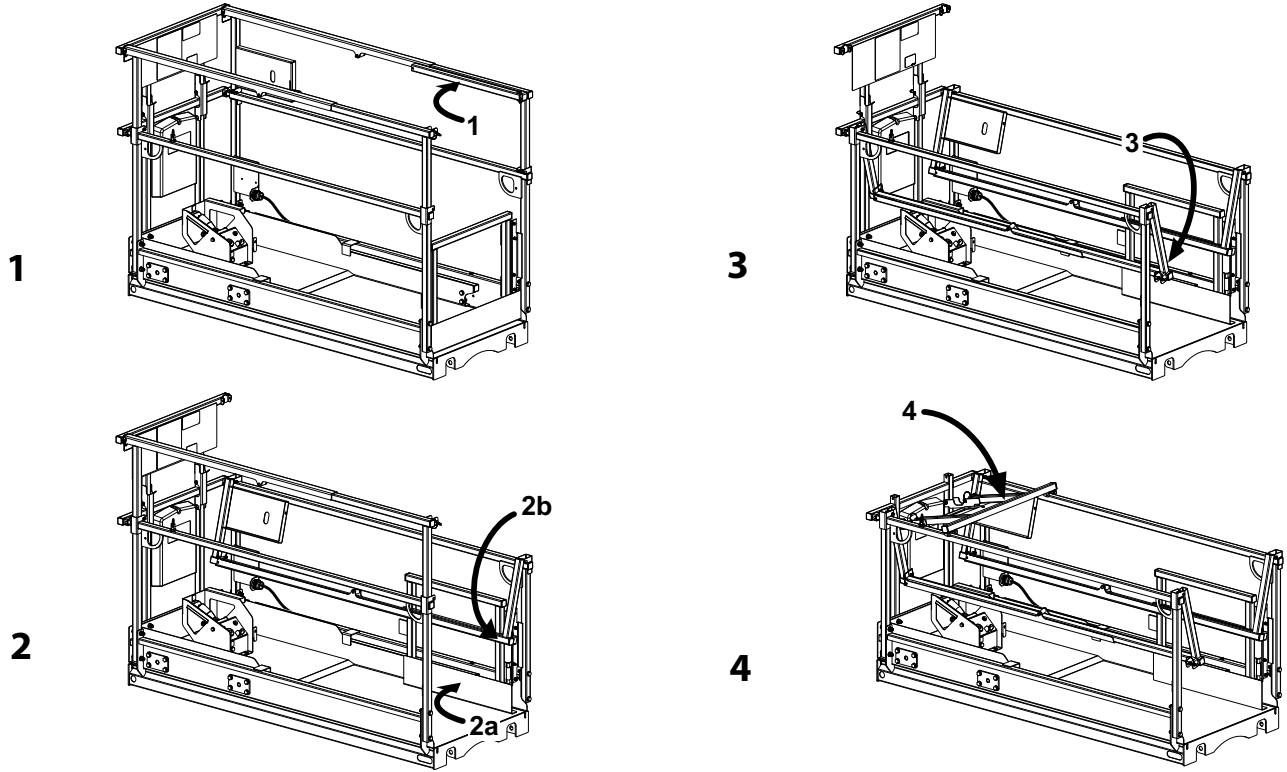


**Figure 3-11. Rails de la plate-forme - Ordre de repliage - 6RS (CE uniquement)**

## 3.10 CHARGE DES BATTERIES

***REMARQUE :*** *S'assurer que la machine est garée dans un endroit bien ventilé avant de commencer la charge.*

**⚠ ATTENTION**

**BRANCHER LE CHARGEUR UNIQUEMENT DANS UNE PRISE CORRECTEMENT INSTALLÉE ET MISE À LA TERRE. NE PAS UTILISER D'ADAPTATEUR DE TERRE ET NE PAS MODIFIER LA PRISE. NE PAS TOUCHER LES PARTIES NON ISOLÉES DU CONNECTEUR DE SORTIE OU LES BORNES NON ISOLÉES DE LA BATTERIE.**
**NE PAS UTILISER LE CHARGEUR SI LE CORDON D'ALIMENTATION C.A. EST ENDOMMAGÉ OU SI LE CHARGEUR A ÉTÉ HEURTÉ FORTEMENT, EST TOMBÉ OU EST ENDOMMAGÉ DE QUELQUE MANIÈRE QUE CE SOIT.**
**TOUJOURS DÉBRANCHER L'ALIMENTATION C.A. AVANT DE FAIRE OU DÉFAIRE LES CONNEXIONS (POS./NÉG.) À LA BATTERIE.**
**NE PAS OUVRIR OU DÉSASSEMBLER LE CHARGEUR.**

1. La prise d'alimentation c.a. du chargeur de la batterie se trouve dans une ouverture du panneau situé à l'arrière de la machine, en bas.
2. Brancher la prise d'alimentation c.a. du chargeur sur une prise mise à la terre en utilisant une rallonge 3 fils haute capacité. (Voir le Tableau 6-6, "Caractéristiques du circuit électrique," page 6-6, pour connaître les caractéristiques d'alimentation c.a. du chargeur de la batterie.)
3. Lors de la mise sous tension, le chargeur procède à un bref test automatique des DEL des témoins. Les témoins DEL du chargeur de batterie *(Figure 3-12.)* clignotent successivement pendant deux secondes. Ces témoins DEL sont visibles à travers l'ouverture du panneau arrière qui permet d'accéder au cordon d'alimentation c.a. du chargeur.
4. Les batteries sont complètement chargées quand le témoin vert du panneau d'état du chargeur est allumé.

***REMARQUE :*** *Si le chargeur reste branché, le chargeur redémarre automatiquement un cycle complet de charge si la tension des batteries chute au-dessous d'une certaine tension minimum ou si 30 jours se sont écoulés.*

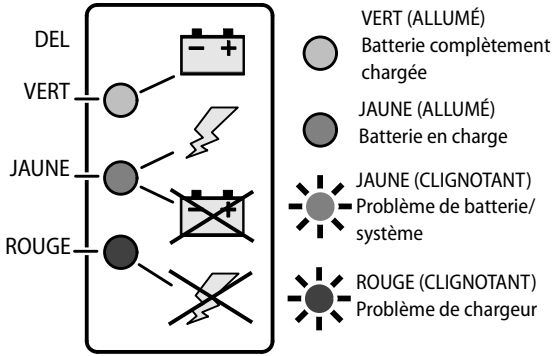


**Figure 3-12. Autocollant du chargeur, témoins DEL**

## Anomalie du chargeur de batterie (DEL clignotante)

Si une anomalie survient au cours de la charge, la DEL (JAUNE ou ROUGE) du témoin DEL du chargeur *(Voir Figure 3-12.)* clignote pour indiquer la défaillance. Se reporter au Tableau 3-1 ci-dessous pour connaître les codes clignotants des DEL du chargeur et leur signification.

Si nécessaire, d'autres informations générales et des consignes de dépannage spécifiques au chargeur de batterie sont fournies dans le guide d'utilisation du fabricant du chargeur.

**Tableau3-1. Anomalie du chargeur de batterie (DEL clignotante)**

| DEL CLIGNOTANTE | PROBLÈME | SOLUTION |
|---|---|---|
| JAUNE | Tension de batterie élevée | Lorsque la tension de la batterie est > 2,5 V par cellule au démarrage, la DEL jaune du chargeur clignote et la charge n'est pas autorisée - Problème de batterie ou de système. |
| JAUNE | Tension de batterie faible | Lorsque la tension de la batterie est < 0,17 V par cellule au démarrage, la DEL jaune du chargeur clignote et la charge n'est pas autorisée - Problème de batterie ou de système. |
| JAUNE | Échec de charge en régime d'entretien à la tension minimum | Si la batterie n'atteint pas 1,75 V par charge de cellule, une DEL jaune clignote jusqu'à ce que le chargeur soit mis hors tension puis sous tension - Problème de batterie ou de système. |
| ROUGE | Anomalie interne du chargeur | Signale une défaillance matérielle du chargeur par une DEL rouge clignotante. |

## 3.11 UTILISATION DE L'INVERSEUR C.C./C.A. (OPTION)

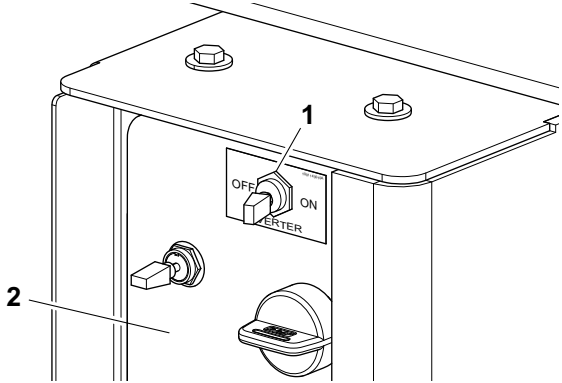


**Figure 3-13. Emplacement de l'interrupteur à bascule MARCHE/ARRÊT de l'inverseur c.a.**

**1.** Interrupteur MARCHE/ARRÊT. **2.** Tableau de commande au sol

1. L'**interrupteur à bascule (1)** MARCHE/ARRÊT de l'inverseur c.a. est situé sur le **tableau de commande au sol (2)** de la machine.
2. Lorsque l'interrupteur à bascule est placé en position de MARCHE, le courant c.a. provenant de l'inverseur est acheminé jusqu'à la prise du câble d'extension c.a. de l'inverseur, à l'arrière droit de la machine.

   La prise du câble d'extension sur le boîtier de prises c.a., située également à l'arrière de la machine, peut être branché au câble d'extension c.a. de l'inverseur ; un dispositif peut également être branché directement au câble c.a. de l'inverseur à cette étape.

***REMARQUE :*** *Mettre à l'arrêt tous les dispositifs avant d'effectuer le branchement au circuit c.a. de l'inverseur. Brancher les appareils un à la fois au boîtier de prises c.a. Ne pas brancher trop d'appareils à forte consommation en même temps.*

**AVIS**

**SI L'INTERRUPTEUR DE L'INVERSEUR RESTE EN POSITION DE MARCHE ET QUE LE BOUTON D'ARRÊT D'URGENCE N'EST PAS ENFONCÉ, DU COURANT CIRCULE DEPUIS LES BATTERIES.**

3. Pour désactiver l'alimentation en courant c.a. du boîtier de prises c.a. de la plate-forme, placer l'interrupteur à bascule de l'inverseur en position d'ARRÊT.

***REMARQUE :*** *L'alarme sonore de l'inverseur peut annoncer momentanément la disponibilité de l'inverseur alors qu'il est MIS À L'ARRÊT. Cette même alarme peut retentir si l'inverseur est connecté au banc de batteries de 24 V ou est déconnecté.*

***REMARQUE :*** *Vous trouverez des informations générales complémentaires et des consignes de dépannage concernant l'inverseur dans le Manuel d'entretien de cette machine.*

## 3.12 STATIONNEMENT ET ARRIMAGE DE LA MACHINE

1. Conduire la machine dans une zone bien protégée et ventilée.
2. Veiller à ce que la plate-forme soit complètement abaissée.

**AVIS**

**LORSQUE LA MACHINE EST ÉTEINTE POUR LA GARER POUR LA NUIT OU POUR CHARGER LES BATTERIES, L'INTERRUPTEUR D'ARRÊT D'URGENCE ET LE SÉLECTEUR D'ALIMENTATION DOIVENT ÊTRE PLACÉS SUR ARRÊT POUR ÉVITER DE DÉCHARGER LES BATTERIES.**

3. Sur le poste de commande au sol, placer le sélecteur à clé Plate-forme - Sol en position d'arrêt et retirer la clé pour empêcher toute utilisation non autorisée de la machine.

***REMARQUE :*** *Pour une meilleure protection, le poste de commande de la plate-forme peut être fixé à sa plaque de montage, voir Figure 3-14.*

4. Enfoncer l'interrupteur d'arrêt d'urgence du poste de commande au sol en position d'arrêt.
5. Si nécessaire, couvrir la boîte de commandes de la plate-forme, les panonceaux d'instructions et les autocollants d'attention et d'avertissement afin de les protéger.
6. Caler au moins deux roues de la machine lorsqu'elle est garée pour une période prolongée.

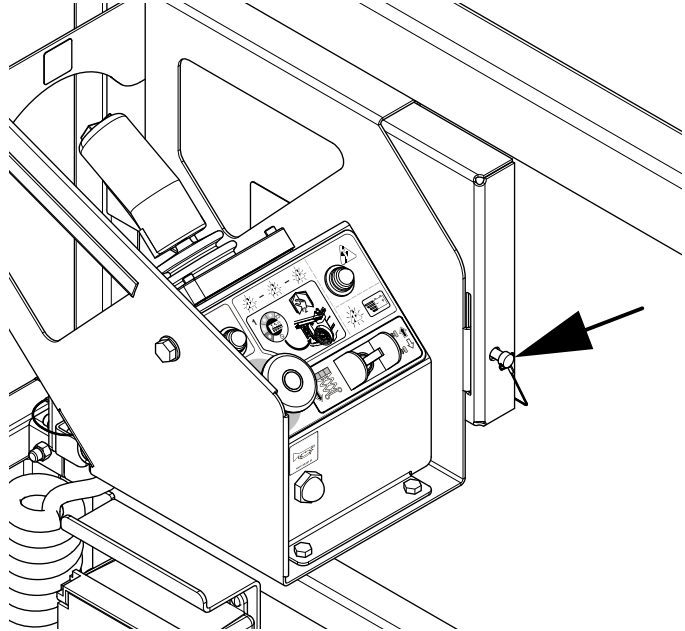

Pour empêcher toute dépose non autorisée, le poste de commande de la plate-forme peut être fixé à son support en remplaçant la goupille de verrouillage située sur ses pattes de montage par un cadenas.

**Figure 3-14. Fixation du poste de commande à la plate-forme**

## 3.13 BRAS ARTICULÉ - ÉTANÇON DE SÉCURITÉ

**⚠ AVERTISSEMENT**

**NE JAMAIS TRAVAILLER SOUS UNE PLATE-FORME RELEVÉE TANT QU'ELLE N'A PAS ÉTÉ IMMOBILISÉE PAR L'ÉTANÇON DE SÉCURITÉ, DES CALES OU DES ÉLINGUES AÉRIENNES.**

L'étançon de sécurité se trouve à l'arrière de la machine sur la rotule de tige du vérin de relevage situé entre les bras articulés.

**Pour engager l'étançon de sécurité :**

1. Depuis le poste de commande au sol, relever suffisamment la plate-forme pour permettre à l'étançon de sécurité de s'engager sur la tige du vérin de relevage.
2. Tirer sur la poignée d'arrêt pour relâcher la goupille de verrouillage de l'étançon de sécurité.
3. Faire pivoter l'étançon jusqu'à ce qu'il repose sur la tige du vérin de relevage.
4. Abaisser la plate-forme jusqu'à ce que l'étançon de sécurité repose contre la tête du vérin de relevage, empêchant tout mouvement de la plate-forme/du bras articulé vers le bas.

**Pour dégager l'étançon de sécurité :**

1. Relever la plate-forme à une hauteur suffisante pour pouvoir libérer l'étançon de sécurité de la tête du vérin.
2. Tirer la poignée de l'étançon vers le bas pour replacer l'étançon en position relâchée.
3. S'assurer que la goupille de verrouillage qui maintient l'étançon de sécurité en position relâchée est engagée.

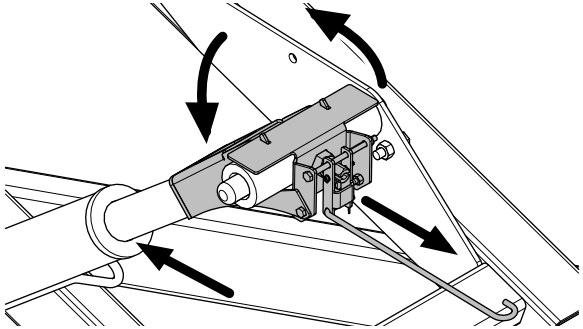

Étançon engagé

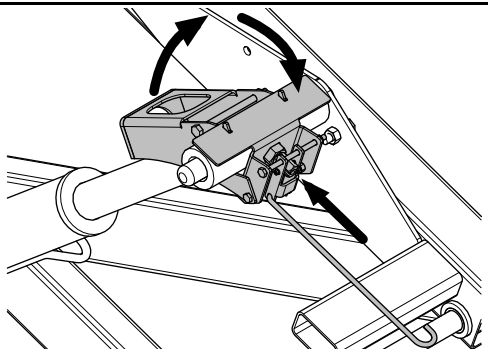

Étançon relâché et verrouillé

**Figure 3-15. 1932RS/6RS - Bras articulé - Étançon de sécurité**

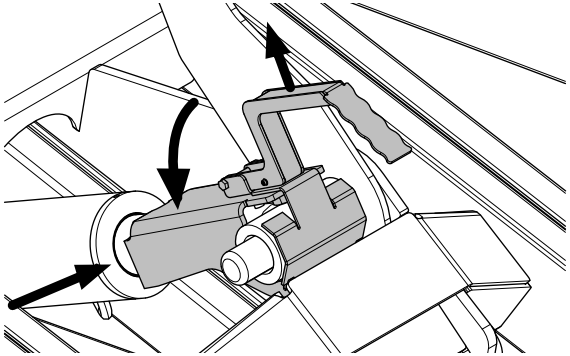

Étançon engagé

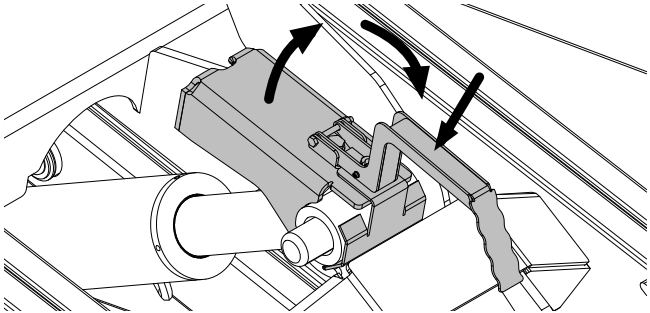

Étançon relâché et verrouillé

**Figure 3-16. 3248RS/10RS - Bras articulé - Étançon de sécurité**

## 3.14 LEVAGE ET ARRIMAGE DE LA MACHINE

### Levage

La machine peut être soulevée à l'aide d'un chariot à fourche. Soulever uniquement l'arrière de la machine et uniquement avec la plate-forme en position d'arrimage. Régler la largeur **des dents de levage (1) du chariot à fourche** pour qu'elle corresponde à celle de la machine, voir Figure 3-17.

La machine peut également être soulevée à l'aide d'une barre d'écartement et de quatre sangles ou chaînes de même longueur, capables de soutenir le poids total brut de la machine, voir Figure 3-18. Soulever uniquement à l'aide des tenons de levage situés aux quatre coins de la machine. (*Voir la Section 6 pour connaître le poids brut de la machine)*.

### Arrimage

Lors du transport de la machine, la plate-forme doit être complètement abaissée en position d'arrimage et la machine être solidement arrimée au camion ou au plancher de la remorque. Deux tenons de levage/arrimage sont situés à l'avant et à l'arrière de la machine. (Voir Figure 3-19.)

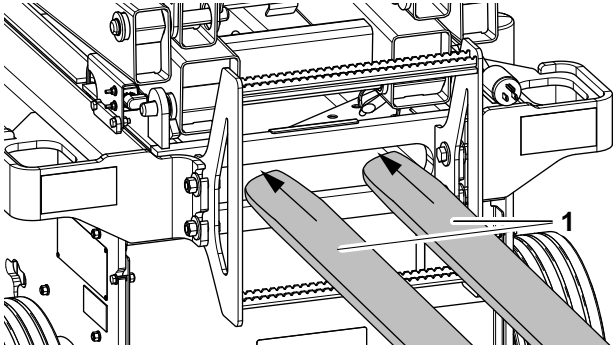


1932RS/6RS

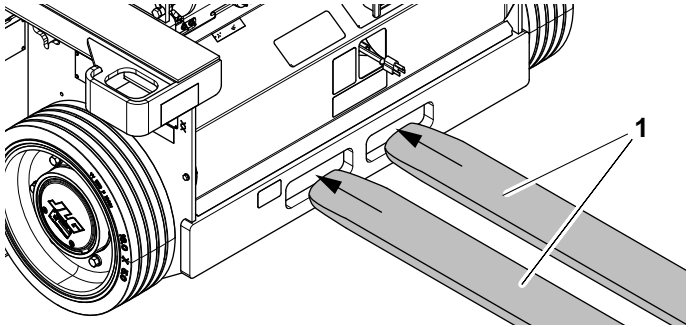


3248RS/10RS

**Figure 3-17. Entrées de chariot à fourche - Emplacement**

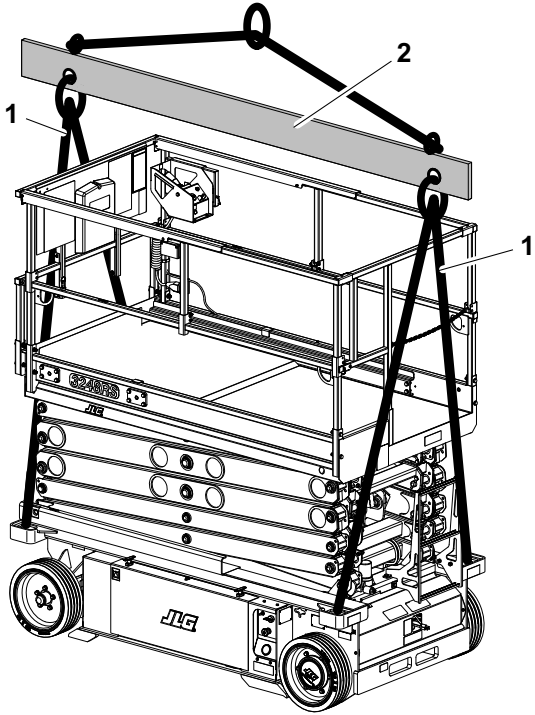


**Figure 3-18. Levage à l'aide d'une barre d'écartement et emplacements des tenons d'arrimage - Toutes les machines**

**1.** Quatre (4) chaînes ou sangles de levage de même longueur.

**2.** Barre d'écartement.

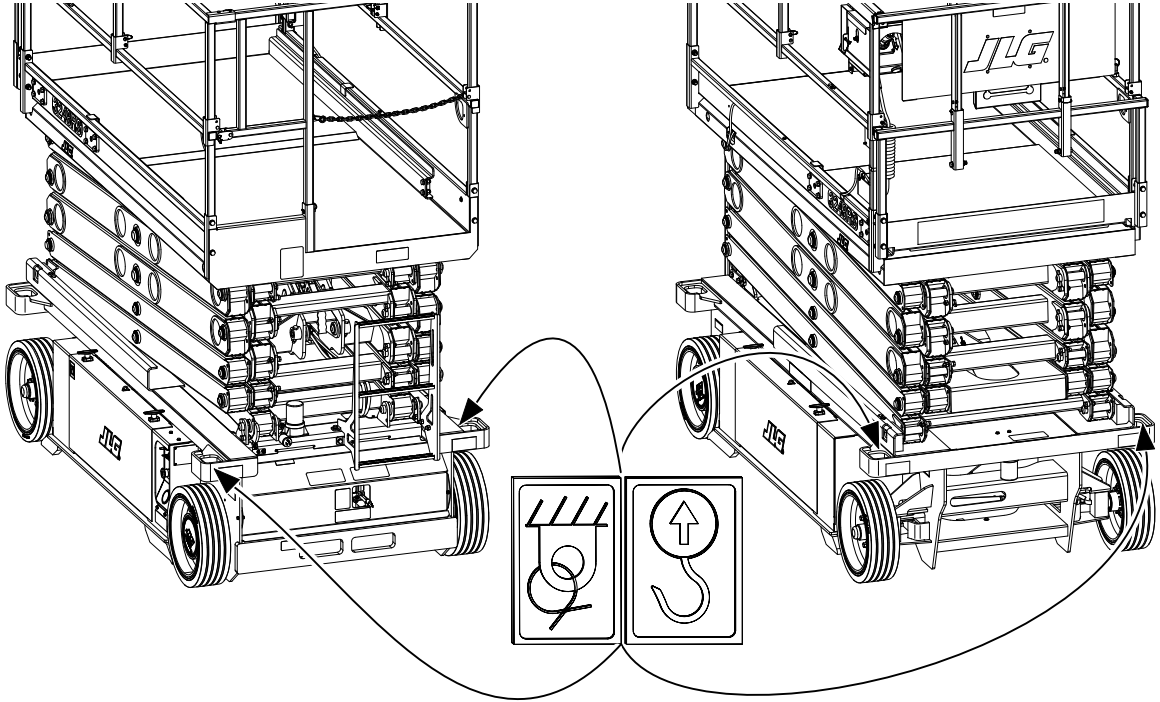

**Figure 3-19. Emplacements des tenons d'arrimage et de levage - Toutes les machines**

## 3.15 REMORQUAGE

Le remorquage de cette machine n'est pas recommandé, sauf en cas d'urgence, tel qu'un dysfonctionnement ou une panne d'alimentation générale de la machine.

### Desserrage électrique des freins

*(Voir Figure 3-20.)*

***REMARQUE :*** *Le desserrage électrique des freins nécessite que la tension de la batterie soit suffisante pour maintenir les freins en mode desserré jusqu'à ce que la machine atteigne sa destination.*

1. Caler les roues ou immobiliser la machine avec un véhicule de remorquage.
2. Mettre la machine sous tension en mode Sol depuis le **poste de commande au sol (1)**.
3. **L'interrupteur de desserrage des freins (2)** se trouve à l'intérieur du couvercle latéral des composants hydrauliques. Retirer le couvercle pour accéder à l'interrupteur.
4. Appuyer une fois sur l'interrupteur de desserrage des freins pour desserrer les freins.
5. Une fois le remorquage terminé, appuyer une nouvelle fois sur l'interrupteur de desserrage des freins ou couper l'alimentation depuis le poste de commande au sol afin de resserrer les freins.

***REMARQUE :*** *Toute action entraînant une perte d'alimentation en électricité des freins (par exemple, appuyer sur l'interrupteur d'arrêt d'urgence du poste de commande au sol ou mettre le contacteur d'allumage sur la position d'ARRÊT ou le MODE PLATE-FORME) resserrera les freins.*

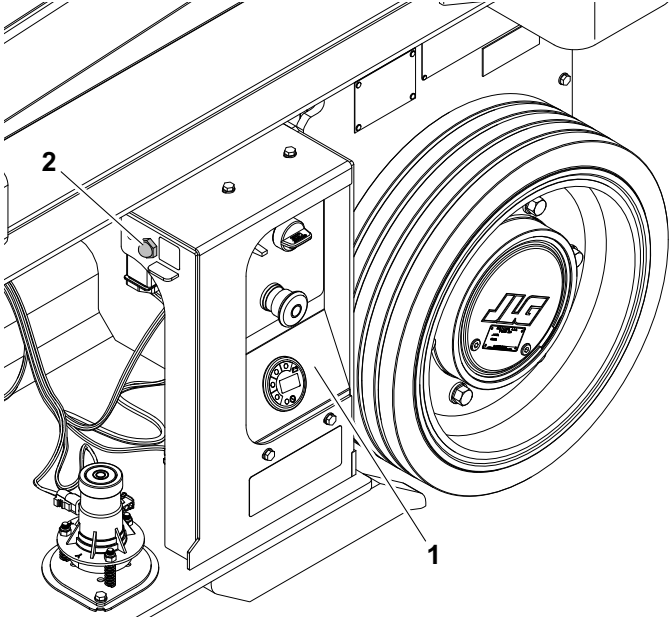


**Figure 3-20. Desserrage électrique des freins - Emplacement - Toutes les machines**

## Desserrage des freins mécaniques

*(Voir Figure 3-21.)*

**⚠ ATTENTION**

**CALER LES ROUES OU IMMOBILISER LA MACHINE AVEC UN VÉHICULE DE REMORQUAGE.**

1. Depuis le poste de commande au sol, couper l'alimentation en appuyant sur l'interrupteur d'arrêt d'urgence.
2. Enlever les **deux boulons de couvercle (1) et le couvercle (2)** de l'arrière de l'unité du moteur d'entraînement.
3. Enfoncer les **boulons de couvercle (1)** dans les **deux trous de desserrage du logement de frein (4)**, voirFigure 3-21., Frein - Desserrage manuel.
4. Serrer les **boulons de couvercle (3)** dans les trous de desserrage pour desserrer le frein de ce moteur d'entraînement.
5. Faire de même sur l'autre entraînement de roue. Les deux freins de moteur d'entraînement sont maintenant desserrés, et la machine peut être déplacée manuellement.
6. Une fois le remorquage terminé, caler les roues et enlever les boulons de couvercle des trous de desserrage.
7. Remettre le **couvercle (2)** en place. Avant l'installation, vérifier l'état du **joint torique de couvercle (3)**, le remplacer si nécessaire.

**⚠ ATTENTION**

**UNE FOIS LA MACHINE REMORQUÉE, LES BOULONS DE DESSERRAGE DU COUVERCLE (1) DOIVENT ÊTRE RETIRÉS DES TROUS DE DESSERRAGE DE FREIN (4). LES FREINS NE PEUVENT PAS ÊTRE SERRÉS SI LES BOULONS DE DESSERRAGE RESTENT DANS LES TROUS DE DESSERRAGE. LA MACHINE POURRA ROULER SI ELLE EST GARÉE SUR UNE PENTE.**

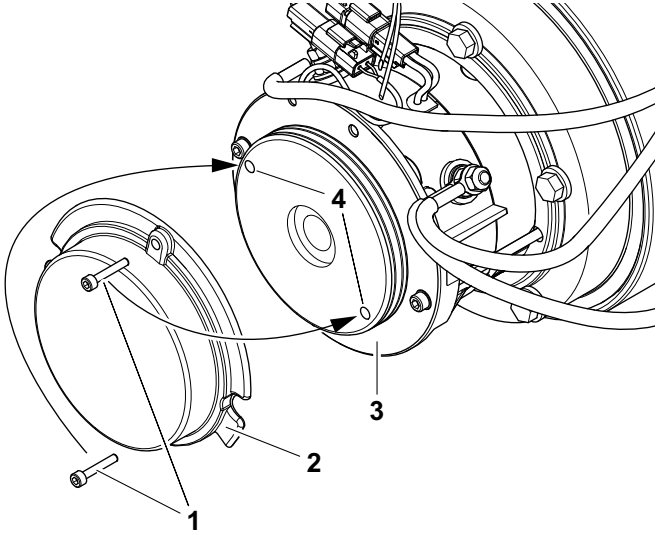


**Figure 3-21. Frein - Desserrage manuel.**

# SECTION 4. PROCÉDURES D'URGENCE

## 4.1 GÉNÉRALITÉS

Cette section explique les procédures à suivre en cas d'urgence durant le fonctionnement de la machine.

## 4.2 EN CAS D'URGENCE

### Opérateur perdant totalement le contrôle de la machine

SI L'OPÉRATEUR DE LA PLATE-FORME EST DANS L'INCAPACITÉ DE FAIRE FONCTIONNER OU DE CONTRÔLER LA MACHINE :

1. D'autres personnes doivent faire fonctionner la machine depuis les commandes au sol uniquement selon le besoin.
2. Seul du personnel qualifié à bord de la plate-forme peut utiliser les commandes de la plate-forme. NE PAS CONTINUER À UTILISER LA MACHINE SI LES COMMANDES NE FONCTIONNENT PAS CORRECTEMENT.
3. Des équipements de secours peuvent être utilisés pour libérer le(s) occupant(s) de la plate-forme. Des grues et des chariots à fourche peuvent servir à stabiliser le mouvement de la machine.

### Plate-forme prise dans des structures en hauteur

Si la plate-forme est coincée ou accrochée dans des structures ou équipements en hauteur, procéder comme suit :

1. Éteindre la machine.
2. Libérer tous les occupants de la plate-forme avant de dégager la machine. Le personnel doit être sorti de la plate-forme avant d'actionner les commandes de la machine.
3. Utiliser des grues, chariots à fourche ou tout autre appareil pour stabiliser et caler la machine comme il faut pour éviter qu'elle ne bascule.
4. Depuis les commandes au sol, dégager avec précaution la plate-forme de l'objet.
5. Une fois dégagée, redémarrer la machine et ramener la plate-forme dans une position sûre.

Inspecter la machine pour déterminer si elle est endommagée. Si la machine est endommagée ou ne fonctionne pas correctement, l'éteindre immédiatement. Signaler le problème au personnel d'entretien concerné. Ne pas utiliser la machine tant qu'elle présente encore des risques.

### Redressage d'une machine renversée

Placer un chariot à fourche ou un équipement équivalent d'une capacité appropriée sous le côté élevé du châssis, et utiliser une grue ou un autre appareil de levage pour lever la plate-forme pendant que le châssis est abaissé par le chariot à fourche ou tout autre équipement.

## 4.3 DESCENTE MANUELLE DE LA PLATE-FORME

La commande de descente manuelle de la plate-forme permet de rétracter et d'abaisser la plate-forme à l'aide de la gravité en cas de panne d'alimentation générale. La poignée en T de commande de descente manuelle se trouve sur la partie arrière droite de la machine, juste devant la roue motrice. Rechercher l'autocollant d'instructions situé derrière la poignée de désengagement.

La procédure d'abaissement est la suivante :

1. Repérer la **poignée en T de commande de descente manuelle**. (Voir Figure 4-1.)

**⚠ AVERTISSEMENT**

**ÉLOIGNER LES MAINS ET LES BRAS DE LA TRAJECTOIRE DES BRAS ARTICULÉS ET DE LA PLATE-FORME PENDANT L'ABAISSEMENT.**

2. Saisir la poignée en T et la tirer lentement pour abaisser les bras articulés/la plate-forme. Lorsque la plate-forme a atteint le niveau souhaité, laisser la poignée en T revenir en position fermée.

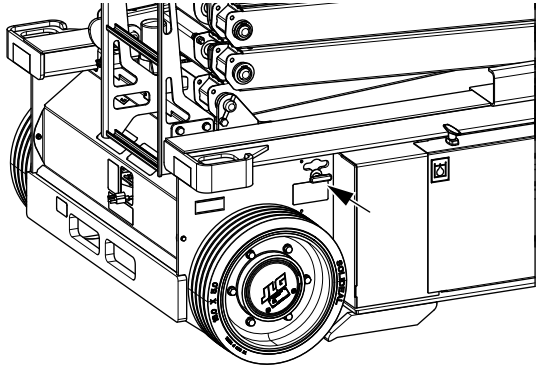

**Figure4-1. Emplacement de la commande de descente manuelle (Arrière droit de la machine - Toutes les machines)**

## 4.4 RAPPORT D'INCIDENT

JLG Industries, Inc. doit immédiatement être averti de tout incident impliquant un produit JLG. Même si aucun dommage corporel ou matériel n'est apparent, contacter JLG par téléphone aux numéros suivants et lui fournir tous les détails nécessaires :

- ÉTATS-UNIS : 877-JLG-SAFE (554-7233)
- EUROPE : +44 1 698 811005
- AUSTRALIE : +61 2 65 811111
- Adresse e-mail : productsafety@jlg.com

Tout incident impliquant un produit de JLG Industries n'ayant pas été signalé au fabricant dans un délai de 48 heures peut entraîner l'annulation de la garantie sur la machine concernée.

**AVIS**

**APRÈS UN INCIDENT, INSPECTER SOIGNEUSEMENT LA MACHINE. NE PAS RELEVER LA PLATE-FORME À MOINS D'ÊTRE SÛR QUE TOUS LES DOMMAGES ONT ÉTÉ RÉPARÉS ET QUE TOUTES LES COMMANDES FONCTIONNENT CORRECTEMENT. TESTER TOUTES LES FONCTIONS EN COMMENÇANT PAR LE POSTE DE COMMANDE AU SOL, PUIS À PARTIR DE LA CONSOLE DES COMMANDES DE LA PLATE-FORME.**

## REMARQUES :

# SECTION 5. ACCESSOIRES

**Tableau 5-1. Accessoires disponibles**

| ACCESSOIRE | | | | | | | |
|---|---|---|---|---|---|---|---|
| | ANSI (États-Unis uniquement) | ANSI | CSA | CE | AUS | Chine | Japon |
| Interrupteur à pédale | | | | | | | ✓ |
| Inverseur c.c./c.a. | ✓ | | | | | | |
| Porte-tuyaux (10RS uniquement) | ✓ | ✓ | ✓ | ✓ | ✓ | ✓ | ✓ |
| Poignées d'extension de plate-forme montées sur rail | ✓ | ✓ | ✓ | ✓ | ✓ | ✓ | ✓ |

**Tableau 5-2. Tableau des relations options/accessoires**

| ACCESSOIRE | COMPATIBLE AVEC (Remarque 1) | INCOMPATIBLE AVEC |
|---|---|---|
| Interrupteur à pédale | Tous | Aucune |
| Inverseur c.c./c.a. | Tous | Aucune |
| Porte-tuyaux (10RS uniquement) | Interrupteur à pédale, inverseur c.c./c.a. | Double rails, poignées d'extension |
| Poignées d'extension de plate-forme montées sur rail | Interrupteur à pédale, inverseur c.c./c.a. | Double rails, porte-tuyaux |
| ***Remarque 1 :*** *Tout accessoire qui ne figure pas dans la liste intitulée "COMPATIBLE AVEC" est présumé incompatible.* | | |

## 5.1 INTERRUPTEUR À PÉDALE

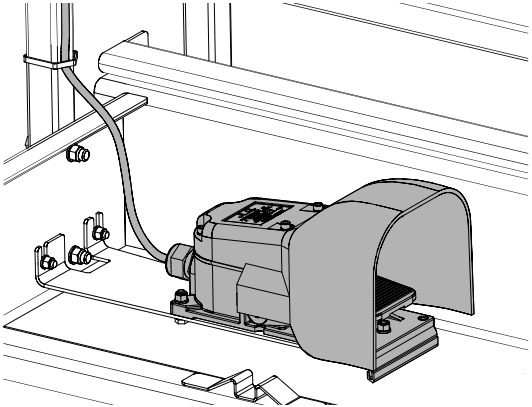

L'interrupteur à pédale fait office d'interrupteur d'activation sur le circuit de commande fonctionnelle. L'actionner parallèlement à l'interrupteur de déclenchement du manipulateur de la plate-forme pour activer certaines fonctions de la machine lors de l'utilisation des commandes de la plate-forme. L'alimentation est coupée depuis les commandes de la plate-forme lorsque l'interrupteur à pédale est relâché.

***REMARQUE :*** *Cet accessoire n'est disponible qu'au Japon.*

### Utilisation

Pour pouvoir utiliser une fonction, enfoncer l'interrupteur à pédale et l'interrupteur de déclenchement du manipulateur dans n'importe quel ordre.

## 5.2 INVERSEUR D'ALIMENTATION C.C./C.A.

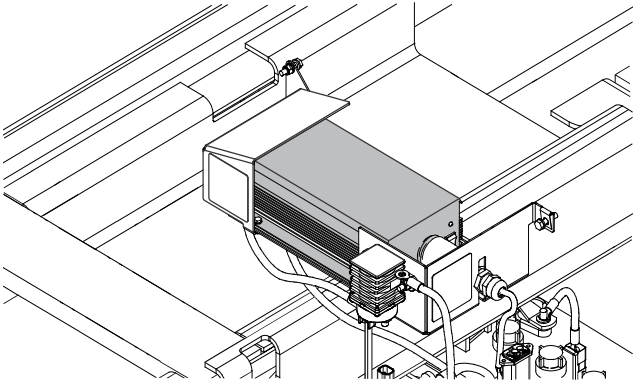


L'inverseur d'alimentation c.c./c.a. convertit la tension c.c. des batteries du système embarquées en tension c.a. utilisée au niveau de la prise de sortie c.a. de la plate-forme. Le module inverseur est monté à l'intérieur du compartiment batteries.

***REMARQUE :*** *Cet accessoire n'est disponible qu'aux États-Unis (ANSI).*

## Caractéristiques

| DESCRIPTION | CARACTÉRISTIQUE |
|---|---|
| Tension du circuit électrique (c.c.) | 24 V |
| Inverseur d'alimentation : | Power Bright |
| Entrée c.c. : | |
| Tension continue en entrée : | 20 à 30 V c.c. |
| Température de fonctionnement : | -20 °C (-4 °F) à +45 °C (113 °F) |
| Sortie c.a. : | |
| Puissance de sortie (continue) : | 900 W |
| Puissance de sortie (crête) : | 1 800 W |
| Puissance de sortie (c.a.) : | 7,5 A |
| Tension de sortie (c.a.) : | 117 V +/– 10 % |
| Fréquence de sortie : | 60 Hz |
| Type : | Onde sinusoïdale modifiée |
| Protection : | |
| Polarité c.c. inversée en sortie : | 3 x fusible remplaçable 25 A |

## Consignes de sécurité

- Ne pas brancher l'inverseur à une source d'alimentation autre qu'une source de 24 V, notamment une source d'alimentation c.a.
- Ce système présente un risque de choc électrique ou d'électrocution. Prendre avec la sortie de l'inverseur les mêmes précautions qu'avec une alimentation c.a. du commerce.
- Ne pas laisser de l'eau ni tout autre liquide en contact avec l'inverseur.

## Préparation et inspection

- Ne pas utiliser les appareils dont les câbles sont abîmés ou humides.
- Acheminer les câbles de l'appareil et les rallonges en faisant en sorte d'éviter tout pincement, écrasement, frottement et que l'on ne se prenne les pieds dedans.
- Ne pas utiliser l'inverseur à proximité de matériaux inflammables ou endroits où peuvent s'accumuler des vapeurs ou gaz inflammables. Cet appareil électrique peut produire une brève étincelle au moment de son branchement ou débranchement électrique.

## Utilisation

1. Mettre l'interrupteur MARCHE/ARRÊT de l'inverseur sur MARCHE.
2. Sur la console de commande au sol, mettre l'interrupteur MARCHE/ARRÊT de l'inverseur sur MARCHE.

***REMARQUE :*** *Ne brancher que des outils ou appareils dont la puissance nominale ne dépasse pas les limites maximum de sortie en Watts au niveau de la prise c.a. de la plate-forme.*

## 5.3 PORTE-TUYAUX (10RS UNIQUEMENT)

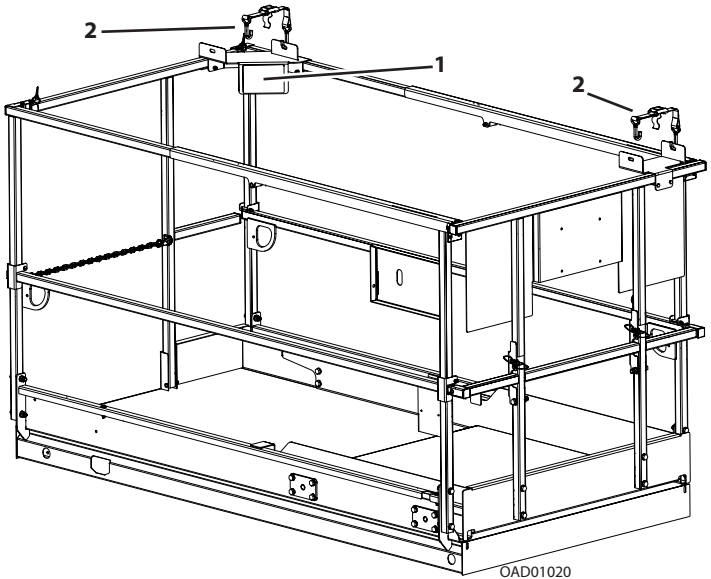


**1.** Autocollant de capacité **2.** Sangles d'arrimage

Les porte-tuyaux permettent de transporter des tuyaux ou des gaines sur la plate-forme lors du transport de matériel en hauteur. Il est constitué de deux râteliers fixés aux rails supérieurs de la plate-forme à ses extrémités opposées par des sangles réglables permettant de maintenir la charge en place. Cet accessoire n'est disponible que pour le modèle 10RS.

### Consignes de sécurité

**⚠ AVERTISSEMENT**

**CET ACCESSOIRE AFFECTE LA CAPACITÉ TOTALE DE LA PLATE-FORME. CONSULTER L'AUTOCOLLANT INDIQUANT LA CAPACITÉ ET ADAPTER EN CONSÉQUENCE. LE POIDS DANS LES RÂTELIERS PLUS LE POIDS DANS LA PLATE-FORME NE DOIT PAS DÉPASSER LA CHARGE NOMINALE.**

**RÉTRACTER LES EXTENSIONS DE LA PLATE-FORME AVANT DE FIXER DES PORTE-TUYAUX ET DE CHARGER DU MATÉRIEL.**

**LA CHARGE MAXIMALE DANS LES RÂTELIERS EST DE 22,5 KG (50 LB), RÉPARTIE DE MANIÈRE ÉGALE ENTRE LES DEUX RÂTELIERS. LA LONGUEUR MAXIMALE DU MATÉRIEL EST DE 6 M (20 FT). LA CIRCONFÉRENCE MAXIMALE DU MATÉRIEL EST DE 180 MM (7.1 IN).**

- S'assurer que personne ne se trouve sous la plate-forme.
- Ne pas quitter la plate-forme en sautant par-dessus les rambardes ni se tenir sur les rambardes.
- Ne pas déplacer la machine tant que le matériel n'est pas correctement attaché.
- Remettre les râteliers en position d'arrimage quand ils ne sont pas utilisés.

## Préparation et inspection

- S'assurer que tous les composants sont correctement fixés à la plate-forme.
- Vérifier qu'il n'y a pas de composants manquants ou endommagés. Les remplacer si nécessaire.
- Vérifier l'absence d'écrous et de boulons desserrés. Si nécessaire, serrer conformément au tableau des couples serrage du manuel d'entretien.
- Remplacer tout autocollant manquant ou illisible.
- Remplacer toute sangle abîmée ou effilochée.

## Utilisation

1. Fixer les râteliers aux rambardes de la plate-forme.
2. Placer le matériel sur les râteliers en distribuant le poids de manière homogène sur les deux râteliers.
3. Faire passer les sangles le long du matériel chargé, puis fixer les crochets. Serrer les sangles jusqu'à ce qu'elles soient bien fixées.
4. Pour décharger le matériel, relâcher et décrocher les sangles, puis retirer avec précaution le matériel des râteliers.

***REMARQUE :*** *Remettre en place les sangles sur le matériel restant avant de continuer à utiliser la machine.*

## 5.4 POIGNÉES D'EXTENSION DE PLATE-FORME MONTÉES SUR RAIL

Les poignées d'extension de plate-forme montées sur rail sont montées sur les rails supérieurs de l'extension au niveau des languettes des galets. À l'horizontale, les poignées donnent une bonne prise à l'opérateur pour déployer l'extension de plate-forme.

### Utilisation

1. Mettre les deux poignées d'extension à l'horizontale en position de déploiement.
2. Debout sur la plate-forme principale, débloquer le mécanisme de verrouillage de l'extension à l'aide du pied.
3. Tenir les deux poignées et déployer l'extension jusqu'à ce que les deux côtés se bloquent dans l'une des positions de déploiement verrouillées.

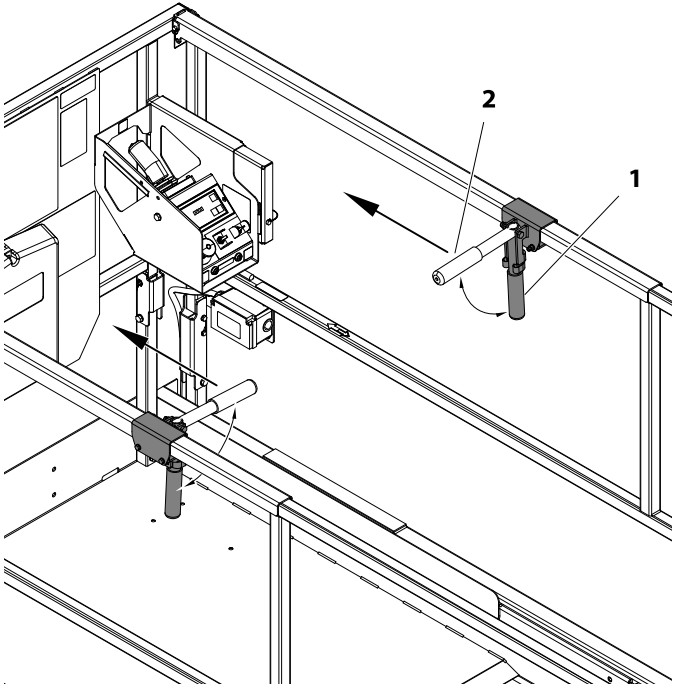


**1.** Arrimée **2.** Position de déploiement

# SECTION 6. CARACTÉRISTIQUES GÉNÉRALES ET MAINTENANCE

## 6.1 INTRODUCTION

Cette section du manuel fournit les informations supplémentaires nécessaires à l'opérateur pour pouvoir utiliser et maintenir correctement cette machine.

La partie maintenance de cette section est prévue pour aider l'opérateur de la machine à effectuer seulement les tâches quotidiennes de maintenance ; elle ne remplace pas le Programme de maintenance préventive et d'inspection inclus dans le manuel d'entretien et de maintenance.

### Autres publications disponibles spécifiques à cette machine :

Manuel d'entretien et de maintenance .....3121273

Manuel des pièces illustrées.....3121274

## 6.2 CARACTÉRISTIQUES DE FONCTIONNEMENT

**Tableau 6-1. Caractéristiques de fonctionnement**

| DESCRIPTION | 1932RS/6RS | 3248RS/10RS |
|---|---|---|
| **PLATE-FORME** | | |
| Hauteur maximale de la plate-forme | 5,79 m (19 ft) | 9,75 m (32 ft) |
| **TRANSLATION** | | |
| Vitesse de translation maximale — En position d'arrimage :<br>Élevée : | 4 km/h (2.5 mph)<br>0,5 km/h (0.3 mph) | |
| Déclivité maximum en position **d'arrimage** (inclinaison admissible) (Référence Figure 3-8., page 3-13) | 25 % (14°) | |
| Rayon de braquage vers l'intérieur | 0,6 m (23.6 in) | 1,2 m (47.2 in) |
| Rayon de braquage vers l'extérieur | 2,22 m (84.4 in) | 3,17 m (124.8 in) |
| **CHÂSSIS** | | |
| Poids brut approximatif de la machine — ANSI/CSA/JPN :<br>CE : | Châssis — N/P — 1001133090 — 1 360 kg (3000 lb)<br>N/P — 1001146792 — 1 565 kg (3450 lb)<br>1 565 kg (3450 lb) | Châssis — N/P — 1001129996 — 2 300 kg (5070 lb)<br>N/P — 1001146791 — 2 744 kg (6050 lb)<br>2744 kg (6050 lb) |
| Charge maximale des pneus (par roue) — ANSI/CSA/JPN :<br>CE : | 620 kg (1365 lb) | 832 kg (1 835 lb)<br>940 kg (2 070 lb) |

**Tableau 6-1. Caractéristiques de fonctionnement (suite)**

| DESCRIPTION | 1932RS/6RS | 3248RS/10RS |
|---|---|---|
| **CHÂSSIS (suite)** | | |
| Pression au sol ANSI/CSA/JPN :<br>CE : | 9,18 kg/cm$^2$ (130 psi) | 5,69 kg/cm$^2$ (81 psi)<br>7,6 kg/cm$^2$ (108 psi) |
| Garde au sol (plaque d'appui du châssis) | 76,2 mm (3 in) | 102 mm (4 in) |
| Pression hydraulique maximale (décharge principale) | 159 bar (2300 psi) | 172 bar (2500 psi) |

## Capacités de la plate-forme

**Tableau 6-2. Capacités de la plate-forme**

| CARACTÉRISTIQUES | MODÈLE DE LA MACHINE | CHARGE MAXIMALE DE LA PLATE-FORME (1) | CHARGE MAXIMALE AUTORISÉE SUR L'EXTENSION DE LA PLATE-FORME | NOMBRE MAXIMAL DE PERSONNES AUTORISÉES DANS LA PLATE-FORME | FORCE LATÉRALE MAX. (Plate-forme complètement étendue à charge max.) | VITESSE MAXIMALE DU VENT POUR L'UTILISATION |
|---|---|---|---|---|---|---|
| | | | | | | |
| **ANSI/CSA/JPN/ ANSI EXPORTATION** | **1932RS/ 6RS** | 227 kg (500 lb) | 113 kg (250 lb) | 2 | 445 N (100 lb) | 12,5 m/s (28 mph) |
| | **3248RS/ 10RS** | 320 kg (705 lb) | 113 kg (250 lb) | 2 | 445 N (100 lb) | 12,5 m/s (28 mph) |
| | | | | | | |
| **CE** | **6RS** | 230 kg | 120 kg | En intérieur - 2 personnes + 70 kg | 400 N | 0 m/s |
| | | | | En extérieur - 1 personne + 150 kg | 200 N | 12,5 m/s (28 mph) |
| | **10RS** | 320 kg | 120 kg | En intérieur - 2 personnes + 160 kg | 400 N | 0 m/s |
| | | | | En extérieur - 1 personne + 240 kg | 200 N | 12,5 m/s (28 mph) |
| ***REMARQUE :*** *(1) La charge maximale de la plate-forme inclue la plate-forme et son extension.* | | | | | | |

## Dimensions de la machine

**Tableau 6-3. Dimensions**

| DESCRIPTION | 1932RS/6RS | 3248RS/10RS |
|---|---|---|
| Hauteur de la plate-forme - Relevée (du sol au plancher de la plate-forme) | 5,79 m (19 ft) | 9,75 m (32 ft) |
| Hauteur de la plate-forme - Arrimée (du sol au plancher de la plate-forme) | 100 cm (39.5 in) | 139 cm (54.75 in) |
| Hauteur de travail | 7,6 m (25 ft) | 11,5 m (38 ft) |
| Hauteur des rails (du plancher de la plate-forme à la partie supérieure des rails) | 101,6 cm (40 in) | 104,3 cm (41 in) - ANSI<br>110,7 cm (43.6 in) - CE |
| Hauteur des rails - Repliés (du plancher au rail central) | 176 cm (69.3 in) - CE UNIQUEMENT | 198,9 cm (78.3 in) - ANSI<br>197,1 cm (77.6 in) - CE |
| Largeur hors tout de la machine | 81,28 cm (32 in) | 122 cm (48 in) |
| Longueur hors tout de la machine | 2,07 m (81.4 in) | 2,28 m (90 in) - ANSI<br>240,7 cm (94.8 in) - CE |
| Taille de la plate-forme - Longueur | 1,82 m (71.7 in) | 2,15 m (84.75 in) |
| Taille de la plate-forme - Largeur | 68,4 cm (26.9 in) | 1,07 m (42.5 in) |
| Empattement | 139,7 cm (55 in) | 185,4 cm (73 in) |

## Pneus

**Tableau 6-4. Spécifications des pneus**

| DESCRIPTION | 1932RS/6RS | 3248RS/10RS |
|---|---|---|
| Taille | 323 mm x 100 mm (12.71 in x 3.94 in) | 406 mm x 127 mm (16 in x 5 in) |
| Couple de serrage des boulons de roue | 163 Nm (120 lb-ft) | |

## Batteries

**Tableau 6-5. Caractéristiques de la batterie**

| DESCRIPTION | TOUTES LES MACHINES |
|---|---|
| Tension (système 24 V - série) | 6 V par batterie |
| Ah (batterie standard) | 220 Ah à 20 heures Débit |
| Capacité de réserve (batterie standard) | 447 minutes |

## Circuit électrique

**Tableau 6-6. Caractéristiques du circuit électrique**

| DESCRIPTION | TOUTES LES MACHINES |
|---|---|
| Tension du circuit électrique (CC) | 24 V |
| Chargeur de batterie : (1001129847) | |
| **Entrée : Tension alternative en entrée :** | 85-265 V c.a. |
| Tension alternative nominale en entrée : | 120 V c.a./ 230 V c.a. RMS |
| Fréquence d'entrée : | 45 - 65 Hz |
| Intensité en entrée, courant alternatif max. : | 12 A - RMS à 108 V c.a. |
| Protection contre les infiltrations : | IP46 NEMA4 Type 4 |
| Température de fonctionnement : | -30 °C (-22 °F) à +50 °C (122 °F) |
| **Sortie :** | |
| Tension de sortie directe nominale : | 24 V |
| Tension de sortie directe max. : | 33,6 V |
| Intensité de sortie, courant direct max. : | 25 A |
| Intensité de blocage max. : | 1 A |
| **Protection :** | |
| Inversion de polarité en sortie : | Protection électronique-Réinitialisation automatique |
| Court-circuit en sortie : | Protection électronique-Réinitialisation automatique |
| Surcharge c.a. : | Limite d'intensité |
| Surcharge c.c. : | Limite d'intensité |
| Inverseur c.c./c.a. - Sortie : (OPTION) | 120 V c.a., 60 Hz - 7,5 Amps - 900 Watts - Mod. sinusoïdal |

## 6.3 POIDS DE STABILITÉ CRITIQUES

**⚠ AVERTISSEMENT**

**NE PAS REMPLACER D'ÉLÉMENTS ESSENTIELS À LA STABILITÉ, TELS QUE LES BATTERIES OU LES PNEUS PLEINS, PAR DES ÉLÉMENTS DE POIDS OU DE SPÉCIFICATIONS DIFFÉRENTS. NE MODIFIER L'UNITÉ EN AUCUNE MANIÈRE QUI AFFECTE LA STABILITÉ.**

**Tableau 6-7. Poids de stabilité critiques**

| COMPOSANT | | 1932RS/6RS | 3248RS/10RS |
|---|---|---|---|
| Pneus et roues (chacun) | À l'avant :<br>À l'arrière : | 9,8 kg (21.6 lb)<br>9,8 kg (21.6 lb) | 19,5 kg (43 lb)<br>18,4 kg (40.5 lb) |
| Pneus/roues et entraînements (chacun) | | 51,3 kg (113 lb) | 60,8 kg (134 lb) |
| Batteries (chacune) | Standard :<br>AGM : | 28,1 kg (62 lb)<br>29,5 kg (65 lb) | |
| Batteries (combinées) | Standard :<br>AGM : | 111,1 kg (248 lb)<br>118 kg (260 lb) | |

## 6.4 LUBRIFICATION

### Contenances en lubrifiants

**Tableau 6-8. Contenances**

| COMPOSANT | 1932RS/6RS | 3248RS/10RS |
|---|---|---|
| Réservoir hydraulique | 5 l (1.32 gal) | 9 l (2.38 gal) |
| Circuit hydraulique (réservoir compris) | 7 l (1.85 gal) | 15 l (3.96 gal) |

### Huile hydraulique

**Tableau 6-9. Huile hydraulique**

| PLAGE DE TEMPÉRATURE DE FONCTIONNEMENT DU CIRCUIT HYDRAULIQUE | VISCOSITÉ SAE |
|---|---|
| -18 °C à -5 °C (0 °F à +23 °F) | 10W |
| -18 °C à + 99 °C (0 °F à 210 °F) | 10W-20, 10W-30 |
| +10 °C à +210 °C (50 °F à 210 °F) | 20W-20 |

***REMARQUE :*** *Outre les recommandations de JLG, il est déconseillé de mélanger des huiles de marques ou de types différents. Les additifs requis qu'elles contiennent, ainsi que leur viscosité peuvent en effet être différents.*

## Spécifications de lubrification

### Tableau 6-10. Spécifications de lubrification

| LÉGENDE | SPÉCIFICATIONS |
|---|---|
| GU | Graisse universelle ayant un point d'égouttement minimum de 177 °C (350 °F). Résistance à l'eau et adhésivité excellentes et du type pour pression extrême. (Charge Timken OK d'au minimum 40 lb.) |
| GPEE | Graisse à pression extrême pour engrenages (huile) conforme à la classification de service API GL-5 ou la spécification MIL-L-2105. |
| HH | JLG recommande - Mobil DTE 10 EXCEL 15<br>ATF, liquide pour transmission automatique<br>Mobil EAL ENVIRONSYN H 32<br>HUILE HYDRAULIQUE MOBIL EAL 32 |

### Tableau 6-11. Spécifications de l'huile hydraulique

| SPÉCIFICATION | MOBIL DTE 10 EXCEL 15 | MOBIL EAL ENVIRONSYN H 32 | HUILE HYDRAULIQUE MOBIL EAL 32 |
|---|---|---|---|
| Viscosité ISO | N° 15 | N° 32 | N° 32 |
| Caractéristiques de gravité, API | 31,9 | 0,950 | — |
| Point de fluidité max. | -40 °C (-40 °F) | -51 °C (-59 °F) | -39 °C (-38.2 °F) |
| Point d'éclair min. | 166 °C (330 °F) | 268 °C (514.4 °F) | 248 °C (478 °F) |
| **SPÉCIFICATIONS DE VISCOSITÉ** | | | |
| à 40 °C | 15 cSt | 33,1 cSt | 32 cSt |
| à 100 °C | 4,1 cSt | 6,36 cSt | 7 cSt |
| à 100 °F | 80 SUS | — | — |
| à 210 °F | 43 SUS | — | — |
| cP à -30 °F | 3,2 | — | — |
| Indice de viscosité | 140 | 147 | 189 |
| Temp. de fonctionnement | — | -29 °C (-20°F) à 93 °C (200°F) | |

1001102685_3

## 6.5 ENTRETIEN

### Procédure de vérification de l'huile hydraulique

Point(s) de lubrification - Réservoir hydraulique

Contenance du réservoir - Voir le Tableau 6-8, page 6-7

Lubrifiant - Huile hydraulique

Intervalle - Vérifier quotidiennement

***REMARQUE :*** *Vérifier le niveau d'huile hydraulique UNIQUEMENT lorsque la plate-forme est en position d'arrimage. S'assurer que l'huile hydraulique est chauffée à la température de fonctionnement avant de vérifier le niveau d'huile dans le réservoir.*

1. Du côté gauche de la machine, retirer la **porte d'accès latérale située sur le support de base**. Repérer le **réservoir d'huile hydraulique (1)** sur la **pompe (2)**. Vérifier le niveau d'huile dans le réservoir hydraulique en observant les repères situés sur le côté du réservoir. Le réservoir est équipé d'un repère **MAX (maximum) (3)**. Le niveau d'huile doit être maintenu à environ (1) inch de ce repère pour fonctionner correctement.
2. S'il faut faire l'appoint, essuyer tous les débris et saletés autour du **bouchon de remplissage/reniflard (4)**, puis ajouter de l'huile de qualité appropriée. Ajouter de l'huile jusqu'à ce que le niveau se situe à proximité du **repère MAX (3),** mais pas au-dessus de ce **repère**.

***REMARQUE :*** *Prendre soin de ne pas introduire d'impuretés (poussière, eau, etc.) pendant le retrait du bouchon.*

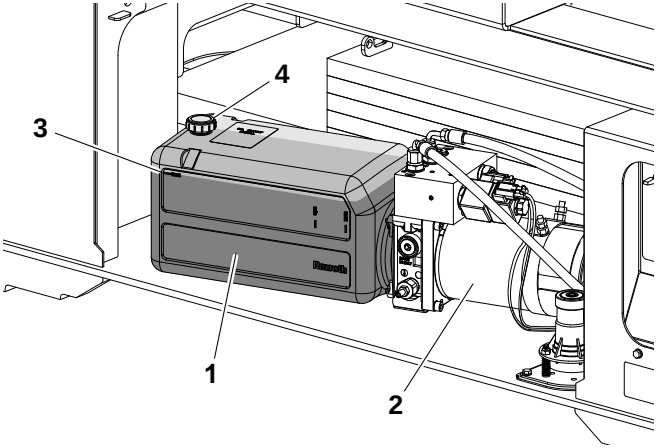


**Figure 6-1. Procédure de vérification de l'huile hydraulique - Toutes les machines**

***REMARQUE :*** *Les intervalles de lubrification recommandés supposent une utilisation de la machine dans des conditions normales. Pour les machines utilisées dans des opérations multitâches et/ou soumises à des environnements ou conditions hostiles, augmenter les fréquences de lubrification en conséquence.*

## 6.6 ENTRETIEN DE LA BATTERIE

### Procédures d'entretien et de sécurité des batteries

***REMARQUE :*** *Ces instructions concernent uniquement les batteries non scellées (à électrolyte).*
*Si la machine est équipée de batteries scellées, le seul entretien nécessaire est le nettoyage des bornes corrodées de la batterie.*

**⚠ ATTENTION**

**VEILLER À CE QUE L'ACIDE DES BATTERIES N'ENTRE PAS EN CONTACT AVEC LA PEAU OU LES VÊTEMENTS. PORTER DES VÊTEMENTS ET DES LUNETTES DE PROTECTION LORS D'UN TRAVAIL SUR LES BATTERIES. NEUTRALISER TOUTE ÉCLABOUSSURE D'ACIDE DE BATTERIE AVEC DE LA LEVURE CHIMIQUE ET DE L'EAU.**

**L'ACIDE DES BATTERIES DÉGAGE UN GAZ EXPLOSIF PENDANT LA CHARGE. ÉTEINDRE TOUTE FLAMME NUE, NE PAS CRÉER D'ÉTINCELLES ET NE PAS FUMER DANS LA ZONE DE CHARGE DES BATTERIES. NE CHARGER LES BATTERIES QUE DANS UN ENDROIT BIEN VENTILÉ.**

**AJOUTER DE L'EAU DISTILLÉE DANS LES BATTERIES UNIQUEMENT. LORS DE L'AJOUT D'EAU DISTILLÉE DANS LES BATTERIES, UTILISER UN RÉCIPIENT ET/OU UN ENTONNOIR NON MÉTALLIQUE.**

Vérifier souvent le niveau d'électrolyte des batteries et ajouter uniquement de l'eau distillée quand nécessaire. Quand les batteries sont complètement chargées, leur niveau de liquide doit être à 0,32 cm (1/8 in) en dessous des tubes d'aération *(Voir la Figure 6-2.)*.

- NE PAS remplir jusqu'à la limite inférieure des tubes d'aération.
- NE PAS laisser le niveau du liquide descendre en dessous du haut des plaques lors de la charge ou du fonctionnement.

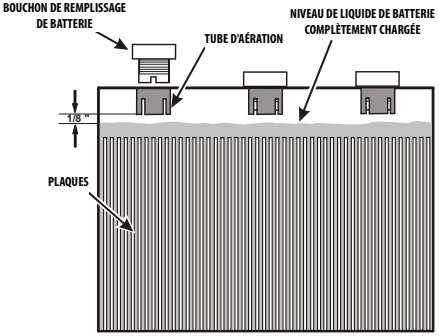


**Figure6-2. Niveau de liquide de batterie.**

### Raccords rapides de batterie - (le cas échéant)

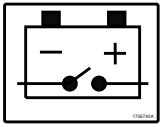


Les machines équipées d'un raccord rapide de batterie permettent de de couper totalement l'ali-

mentation de la machine très rapidement au niveau des batteries sans retirer les câbles de batterie des bornes. Pour couper l'alimentation, localiser le connecteur de raccord rapide ROUGE, sur la partie supérieure des batteries, à l'intérieur du compartiment batterie et séparer les deux parties.

## 6.7 PNEUS ET ROUES

### Pneus usés et endommagés

Les pneus et jantes installés sur les machines RS ont été approuvés par le fabricant de pneu pour les applications dans lesquelles ces produits doivent être utilisés. Les pneus et jantes installés sur chaque modèle de produit ont été conçus en fonction des exigences de stabilité comprenant la largeur de voie, la composition des pneus et la capacité de charge. Des changements de pneu concernant la largeur des jantes, l'emplacement de la pièce centrale, un diamètre plus grand ou plus petit, la composition du pneu, etc., sans l'autorisation écrite du fabricant peuvent provoquer des conditions dangereuses quant à la stabilité.

Les pneus et jantes installés sur les machines RS doivent être inspectés quotidiennement dans le cadre de la ronde d'inspection quotidienne. JLG exige que la ronde d'inspection quotidienne soit effectuée à chaque changement d'opérateur sur une même période de travail ou à chaque nouvelle période de travail.

### Remplacement des roues et des pneus

JLG recommande de remplacer les pneus par des pneus de mêmes taille et marque que ceux installés initialement sur la machine ou par des pneus offerts par JLG comme pneus de rechange approuvés. Se reporter au manuel des pièces JLG pour trouver le numéro de référence des pneus approuvés pour un modèle de machine particulier.

Si l'une des conditions suivantes est observée pendant l'inspection des pneus, des mesures permettant de mettre le produit JLG immédiatement hors service doivent être prises. Prévoir le remplacement du ou des pneu(s) ou de son ensemble. Les deux pneus/roues d'un même axe doivent être remplacé(e)s :

- Si le diamètre total du pneu est inférieur à l'une des dimensions suivantes :

  100 x 323 – 311 mm (12.25 in) minimum
  127 x 406 – 394 mm (15.50 in) minimum

- Si une usure inégale est observée.

  Un pneu endommagé de manière significative au niveau de la bande de roulement ou du flanc nécessite une évaluation immédiate avant de mettre la machine en service. Si une coupure, déchirure, fissure ou autre anomalie dépasse au moins une des dimensions suivantes, le pneu doit être remplacé :

  76 mm (3.0 in) de long
  19 mm (0.75 in) de large
  19 mm (0.75 in) de profondeur

- Si la roue métallique est visible à travers la bande de roulement du pneu.
- Si plusieurs anomalies sont observées dans un quadrant de la roue (distantes de moins de 90 degrés).

## Installation des roues

Il est extrêmement important d'appliquer et de maintenir le couple de montage de roue correct.

**⚠ AVERTISSEMENT**

**LES ÉCROUS DE ROUE DOIVENT ÊTRE POSÉS ET MAINTENUS AU COUPLE CORRECT POUR ÉVITER LE DESSERRAGE DES ROUES, LA RUPTURE DES ÉCROUS DE ROUE ET, ÉVENTUELLEMENT, LA SÉPARATION DE LA ROUE DE L'ESSIEU. VEILLER À UTILISER UNIQUEMENT LES ÉCROUS DE ROUE APPARIÉS À L'ANGLE DU CÔNE DE LA ROUE.**

Serrer les écrous de roue au couple approprié pour éviter que les roues se desserrent. Utiliser une clé dynamométrique pour serrer les fixations. Un serrage excessif entraînera la rupture des écrous de roue ou la déformation permanente des trous de montage de la roue. La procédure correcte de fixation des roues est la suivante :

1. Amorcer tous les écrous de roue à la main pour éviter de fausser le filetage. NE PAS utiliser de lubrifiant sur les filets ou les écrous.
2. Serrer les écrous de roue dans l'ordre suivant. (*Voir la Figure 6-3.)*
3. Le serrage des écrous de roue doit se faire par étapes. Suivre l'ordre recommandé pour serrer les écrous de roue conformément au couple de serrage spécifié.
4. Les écrous de roue doivent être serrés après les 50 premières heures de fonctionnement et après chaque dépose de roue. Vérifier le serrage tous les 3 mois ou 150 heures de fonctionnement.

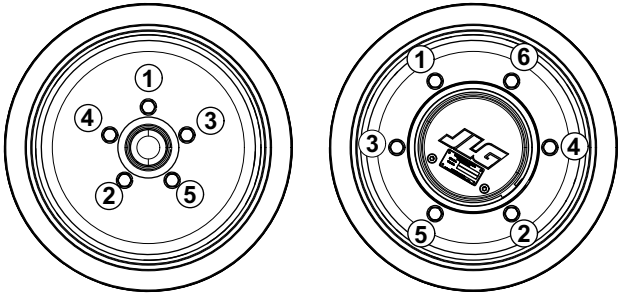


ROUE À 5 ÉCROUS ROUE À 6 ÉCROUS

**Figure 6-3. Ordre de serrage des écrous de roue**

**Tableau 6-12. Tableau des couples de serrage des roues**

| ORDRE DE SERRAGE | | |
|---|---|---|
| 1ère étape | 2ème étape | 3ème étape |
| 28 - 42 Nm<br>(20-30 lb-ft) | 91 - 112 Nm<br>(65-80 lb-ft) | 142 - 163 Nm<br>(105 -120 lb-ft) |

## 6.8 POSE DES AUTOCOLLANTS

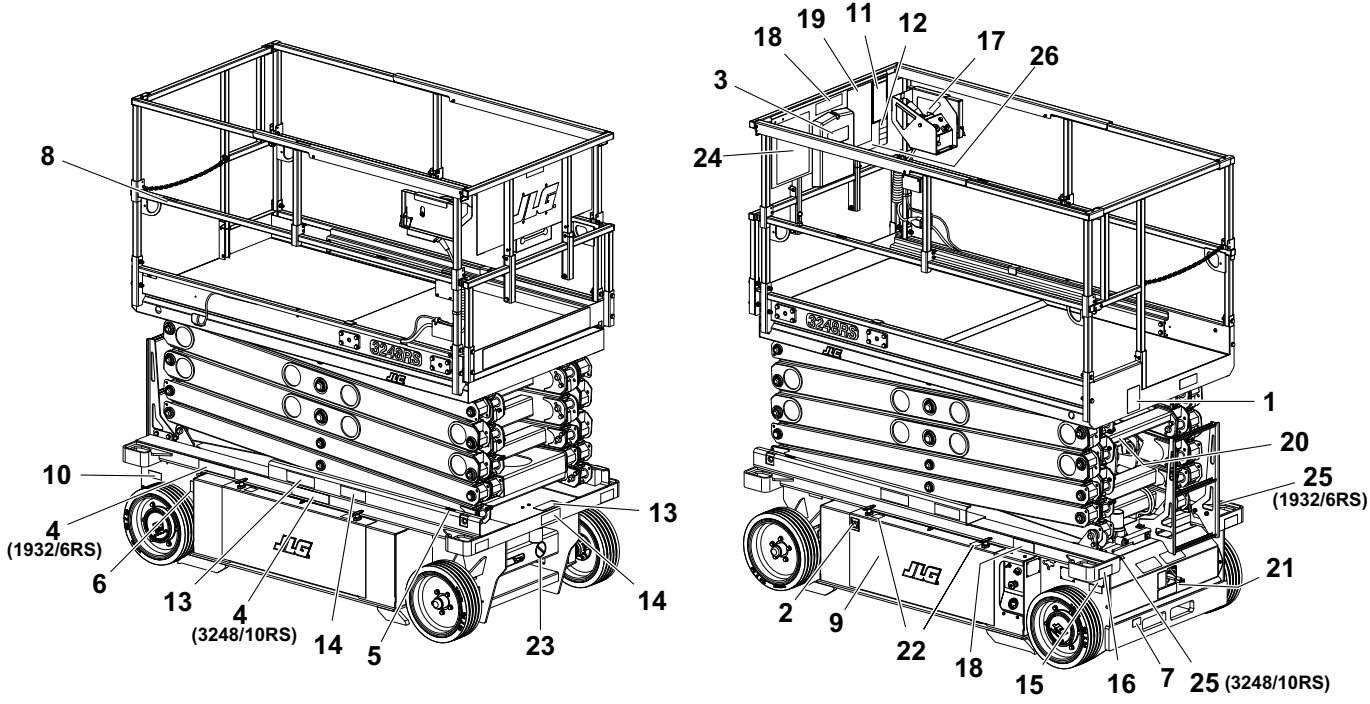


**Figure 6-4. Pose des autocollants sur la machine - Toutes les machines**

**Tableau 6-13. Tableau de pose des autocollants sur la machine (voir la Figure 6-4.)**

| ÉLÉMENT | ANSI/ CSA | ANSI (LAT) | ANSI (BRZ) | ANSI (FRE) | ANSI (CHI) | ANSI (COR) | CE/JPN (TOUS) |
|---|---|---|---|---|---|---|---|
| **1** | 1001131270 | — | 1001131270 | 1001131270 | — | — | — |
| **2** | 1701504 | 1701504 | 1701504 | 1701504 | 1701504 | 1701504 | 1701504 |
| **3** | 1701509 | 1701509 | 1701509 | 1701509 | 1701509 | 1701509 | 1701509 |
| **4** | 1001136794 | 1001136794 | 1001136794 | 1001136794 | 1001136794 | 1001136794 | 1001146795 |
| **5** | 1703819 | 1703819 | 1703819 | 1703819 | 1703819 | 1703819 | 1703819 |
| **6** | 1703822 | 1703822 | 1703822 | 1703822 | 1703822 | 1703822 | 1703822 |
| **7** | 1704016 | 1704016 | 1704016 | 1704016 | 1704016 | 1704016 | 1704016 |
| **8** | 1704277 | 1704277 | 1704277 | 1704277 | 1704277 | 1704277 | 1704277 |
| **9** | 1704412 | 1704412 | 1704412 | 1704412 | 1704412 | 1704412 | 1704412 |
| **10** | 1706311 - **3248RS/10RS** 1704134 - **1932RS/6RS** | 1706311 - **3248RS/10RS** 1704134 - **1932RS/6RS** | 1706311 - **3248RS/10RS** 1704134 - **1932RS/6RS** | 1706311 - **3248RS/10RS** 1704134 - **1932RS/6RS** | 1706311 - **3248RS/10RS** 1704134 - **1932RS/6RS** | 1706311 - **3248RS/10RS** 1704134 - **1932RS/6RS** | 1001147258 - **3248RS/10RS** 1001147259 - **1932RS/6RS** |
| **11** | 1705679 | 1705679 | 1705727 | 1705679 | 1705679 | 1705679 | — |
| **12** | 1705686 | 1705720 | 1705726 | 1705723 (CAN) | 1705946 | 1706057 | 1001092497 |
| **13** | 1705694 | 1705694 1705725 (ESP) | 1705722 1705725 (POR) | 1705694 1705717 (CAN) | 1705694 1705943 (CHI) | 1705694 1706052 (COR) | 1705673 |

**Tableau 6-13. Tableau de pose des autocollants sur la machine (voir la Figure 6-4.)**

| ÉLÉMENT | ANSI/ CSA | ANSI (LAT) | ANSI (BRZ) | ANSI (FRE) | ANSI (CHI) | ANSI (COR) | CE/JPN (TOUS) |
|---|---|---|---|---|---|---|---|
| **14** | 1705695 | 1705695<br>1705724 (ESP) | 1703834<br>1702724 (POR) | 1705695<br>1705718 (CAN) | 1705695<br>1705944 (CHI) | 1705695<br>1706056 (COR) | 1705671 |
| **15** | 1001115695 | 1001115695 | 1001115695 | 1001115695 | 1001115695 | 1001115695 | 1001115696 - **CE**<br>1001115697- **JPN** |
| **16** | 4110226 | 4110226 | 4110226 | 4110226 | 4110226 | 4110226 | 4110226 |
| **17** | 1001132359 | 1001132359 | 1001132359 | 1001132359 | 1001132359 | 1001132359 | 1001132359 |
| **18** | 1001132364 -<br>**3248RS/10RS**<br>1705699 -<br>**1932RS/6RS** | 1001132364 -<br>**3248RS/10RS**<br>1705699 -<br>**1932RS/6RS** | 1001132364 -<br>**3248RS/10RS**<br>1705699 -<br>**1932RS/6RS** | 1001132364 -<br>**3248RS/10RS**<br>1705699 -<br>**1932RS/6RS** | 1001132364 -<br>**3248RS/10RS**<br>1705699 -<br>**1932RS/6RS** | 1001132364 -<br>**3248RS/10RS**<br>1705699 -<br>**1932RS/6RS** | 1001146903 -<br>**3248RS/10RS**<br>1001146902 -<br>**1932RS/6RS** |
| **19** | 1001132376 | 1001132376 | 1001132396 | 1001132376 | 1001132376 | 1001132376 | — |
| **20** | 1001133159 -<br>**3248RS/10RS**<br>1001137394 -<br>**1932RS/6RS** | 1001133159 -<br>**3248RS/10RS**<br>1001137394 -<br>**1932RS/6RS** | 1001133159 -<br>**3248RS/10RS**<br>1001137394 -<br>**1932RS/6RS** | 1001133159 -<br>**3248RS/10RS**<br>1001137394 -<br>**1932RS/6RS** | 1001133159 -<br>**3248RS/10RS**<br>1001137394 -<br>**1932RS/6RS** | 1001133159 -<br>**3248RS/10RS**<br>1001137394 -<br>**1932RS/6RS** | 1001133159 -<br>**3248RS/10RS**<br>1001137394 -<br>**1932RS/6RS** |
| **21** | 1001134280 | 1001134280 | 1001134280 | 1001134280 | 1001134280 | 1001134280 | 1001134280 |
| **22** | 1706350 | 1706350 | 1706350 | 1706350 | 1706350 | 1706350 | 170635014 |
| **23** | 1703072 | 1703072 | 1703072 | 1703072 | 1703072 | 1703072 | 1703072 |

**Tableau 6-13. Tableau de pose des autocollants sur la machine (voir la Figure 6-4.)**

| ÉLÉMENT | ANSI/ CSA | ANSI (LAT) | ANSI (BRZ) | ANSI (FRE) | ANSI (CHI) | ANSI (COR) | CE/JPN (TOUS) |
|---|---|---|---|---|---|---|---|
| 24 | — | 1705719 (ESP) | 1705719 (POR) | 3253098 (CAN) | 1705945 (CHI) | 1706053 (COR) | — |
| 25 | 1703464 | 1703464 | 1703464 | 1703464 | 1703464 | 1703464 | 3252507 |
| 26 | 1705303 (CSA) | — | — | — | — | — | — |

***REMARQUE :*** *Référence disponible : Manuel des pièces illustrées pour la description des autocollants.*

## 6.9 CODES D'ANOMALIE

Les tableaux de codes d'anomalie suivants sont classés par groupes en fonction de leurs deux premiers chiffres, ces chiffres représentent le nombre de clignotements du témoin d'alerte du système sur le panneau des indicateurs de la plate-forme lorsqu'une anomalie se produit.

Par exemple : une «2-1 Mise en route», page 6-19 est indiquée par 2 clignotements suivis d'une pause, d'1 clignotement, d'une pause, et ainsi de suite jusqu'à l'effacement de l'anomalie.

Les numéros de code plus détaillés à trois chiffres dans la colonne des codes d'anomalie des tableaux suivants ne sont indiqués que sur l'analyseur de diagnostic à main JLG.

Pour résoudre les problèmes en cas de codes d'anomalie multiples, commencer par le code d'anomalie ayant les deux premiers chiffres les plus élevés. **Si une correction est effectuée pendant une vérification, terminer cette dernière en arrêtant la machine puis en la remettant sous tension à l'aide de l'interrupteur d'arrêt d'urgence.**

**AVIS**

**EN CAS D'ANOMALIE NE POUVANT PAS ÊTRE CORRIGÉE PAR L'OPÉRATEUR, L'INTERVENTION D'UN MÉCANICIEN QUALIFIÉ POUR RÉPARER CE MODÈLE D'ÉLÉVATEUR JLG EST REQUISE.**

## 6.10 INDEX DES TABLEAUX DE VÉRIFICATION DES CODES D'ANOMALIE


| TABLEAU DES CODES D'ANOMALIE | PAGE |
|---|---|
| 0-0 Commentaires d'aide | 6-18 |
| 2-1 Mise en route | 6-19 |
| 2-2 Commandes de la plate-forme | 6-19 |
| 2-3 Commandes au sol | 6-21 |
| 2-5 Fonction désactivée | 6-22 |
| 3-1 Circuit ouvert au contacteur de ligne | 6-23 |
| 3-2 Court-circuit au contacteur de ligne | 6-23 |
| 3-3 Pilote de commande de sortie au sol | 6-24 |
| 4-2 Limite thermique (zone de fonctionnement sûr) | 6-27 |
| 4-4 Alimentation fournie par les batteries | 6-27 |
| 6-6 Communication | 6-28 |
| 7-7 Moteur électrique | 6-29 |
| 8-2 LSS - Système de détection de charge | 6-31 |
| 8-4 Disjoncteur de surélévation | 6-32 |
| 9-9 Matériel | 6-32 |

## 6.11 TABLEAUX DE VÉRIFICATION DES CODES D'ANOMALIE

### 0-0 Commentaires d’aide

| CODE D'ANOMALIE | MESSAGE D'ANOMALIE | DESCRIPTION | VÉRIFICATION |
|---|---|---|---|
| 001 | AUCUN PROBLÈME | Le message d'aide normal en mode plate-forme. S'affiche uniquement sur l'analyseur. | |
| 002 | GROUND MODE OK (Mode sol OK) | Le message d'aide normal en mode sol. S'affiche uniquement sur l'analyseur. | |
| 004 | DRIVING AT CUTBACK - ABOVE ELEVATION (Translation à vitesse lente - Élévation trop importante) | La plate-forme est relevée et la machine est conduite en vitesse d’approche. | • Mettre la plate-forme en position complète d'arrimage.<br>• Vérifier que le capteur de relevage est solidement fixé.<br>Consulter un mécanicien JLG qualifié pour résoudre le problème. |
| 005 | DRIVE AND LIFT UP PREVENTED - TILTED AND ELEVATED (Translation et relevage désactivés - Incliné et relevé) | La translation est impossible car la plate-forme est relevée et le châssis n'est pas de niveau. | • Vérifier que la machine est inclinée. Si tel est le cas, abaisser la plate-forme et repositionner la machine sur une surface plane.<br>• Mettre la plate-forme en position complète d'arrimage.<br>• Vérifier que le capteur de basculement est solidement fixé.<br>• Vérifier que le capteur de relevage est solidement fixé.<br>Consulter un mécanicien JLG qualifié pour résoudre le problème. |
| 008 | FUNCTIONS LOCKED OUT - SYSTEM POWERED DOWN (Fonctions bloquées - Système mis en veille) | Après 2 heures d'inactivité, le système de commande entre dans un état de veille afin de préserver la charge des batteries. | • Le fonctionnement normal doit reprendre après une mise hors tension puis une remise sous tension.<br>• Vérifier la charge des batteries, leur état, etc.<br>Consulter un mécanicien JLG qualifié pour résoudre le problème. |

## 2-1 Mise en route

| CODE D'ANOMALIE | MESSAGE D'ANOMALIE | DESCRIPTION | VÉRIFICATION |
|---|---|---|---|
| 211 | POWER CYCLE (Remise sous tension) | Ce message d'aide est émis à chaque remise sous tension. S'affiche uniquement sur l'analyseur. | Fonctionnement normal. Aucune vérification nécessaire. |

## 2-2 Commandes de la plate-forme

| CODE D'ANOMALIE | MESSAGE D'ANOMALIE | DESCRIPTION | VÉRIFICATION |
|---|---|---|---|
| 221 | FUNCTION PROBLEM - HORN PERMANENTLY SELECTED (Problème fonctionnel - Avertisseur sélectionné en permanence) | L'interrupteur d'avertisseur était fermé durant la mise en route en mode plate-forme. | • Vérifier si l'interrupteur d'avertisseur est endommagé, bloqué ou coincé. Consulter un mécanicien JLG qualifié pour résoudre le problème. |
| 223 | FUNCTION PROBLEM - DRIVE AND LIFT ACTIVE TOGETHER (Problème fonctionnel - Translation et relevage activés en même temps) | Les entrées de translation et de relevage sont fermées simultanément en mode plate-forme. | • Vérifier si le sélecteur de translation/relevage présente des dommages visibles. Consulter un mécanicien JLG qualifié pour résoudre le problème. |
| 224 | FUNCTION PROBLEM - STEER LEFT PERMANENTLY SELECTED (Problème fonctionnel - Braquage vers la gauche sélectionné en permanence) | L'interrupteur de braquage vers la gauche était fermé durant la mise en route en mode plate-forme. | • Vérifier si l'interrupteur de braquage vers la gauche est bloqué ou coincé. Consulter un mécanicien JLG qualifié pour résoudre le problème. |

## 2-2 Commandes de la plate-forme

| CODE D'ANOMALIE | MESSAGE D'ANOMALIE | DESCRIPTION | VÉRIFICATION |
|---|---|---|---|
| 225 | FUNCTION PROBLEM - STEER RIGHT PERMANENTLY SELECTED (Problème fonctionnel - Braquage vers la droite sélectionné en permanence) | L'interrupteur de braquage vers la droite était fermé durant la mise en route en mode plate-forme. | • Vérifier si l'interrupteur de braquage vers la droite est bloqué ou coincé.<br>Consulter un mécanicien JLG qualifié pour résoudre le problème. |
| 226 | ACCELERATOR FAULTY - WIPER OUT OF RANGE (Accélérateur défectueux - Essuie-glace hors limites) | Il y a un problème avec le manipulateur. | • Mettre le manipulateur en position centrale et vérifier si une remise sous tension fait disparaître le code d'anomalie.<br>Consulter un mécanicien JLG qualifié pour résoudre le problème. |
| 227 | STEER SWITCHES FAULTY (Interrupteurs de direction défectueux) | Les entrées de braquage vers la gauche et de braquage vers la droite étaient fermées simultanément. | • Vérifier si les interrupteurs de direction sont endommagés, bloqués ou coincés.<br>Consulter un mécanicien JLG qualifié pour résoudre le problème. |
| 228 | FUNCTION LOCKED OUT - ACCELERATOR NOT CENTERED (Fonction bloquée - Accélérateur non centré) | Le manipulateur n'était pas en position centrale à la mise en route. | • Débloquer le manipulateur et le laisser revenir en position centrale.<br>• Vérifier si le manipulateur est bloqué ou coincé.<br>Consulter un mécanicien JLG qualifié pour résoudre le problème. |
| 229 | FUNCTION PROBLEM - TRIGGER PERMANENTLY CLOSED (Problème fonctionnel - Interrupteur de déclenchement fermé en permanence) | L'interrupteur de déclenchement était fermé durant la mise en route en mode plate-forme. | • Vérifier si l'interrupteur de déclenchement est bloqué ou coincé.<br>Consulter un mécanicien JLG qualifié pour résoudre le problème. |
| 2210 | TRIGGER CLOSED TOO LONG WHILE IN NEUTRAL (Interrupteur de déclenchement fermé trop longtemps avec manipulateur au point mort) | L'interrupteur de déclenchement était fermé plus de cinq secondes alors que le manipulateur était en position centrale. | • Vérifier si l'interrupteur de déclenchement est bloqué ou coincé.<br>Consulter un mécanicien JLG qualifié pour résoudre le problème. |

## 2-2 Commandes de la plate-forme

| CODE D'ANOMALIE | MESSAGE D'ANOMALIE | DESCRIPTION | VÉRIFICATION |
|---|---|---|---|
| 2232 | FUNCTION PROBLEM - DRIVE AND LIFT BOTH OPEN (Problème fonctionnel - Translation et relevage ouverts tous les deux) | Les entrées de translation et de relevage sont hors tension toutes les deux en mode plate-forme. | • Vérifier si l'une ou l'autre des fonctions est active ; si c'est le cas, consulter un mécanicien JLG qualifié pour résoudre le problème. |

## 2-3 Commandes au sol

| CODE D'ANOMALIE | MESSAGE D'ANOMALIE | DESCRIPTION | VÉRIFICATION |
|---|---|---|---|
| 231 | FUNCTION PROBLEM - LIFT PERMANENTLY SELECTED (Problème fonctionnel - Relevage sélectionné en permanence) | L'interrupteur de relevage de la boîte de commandes au sol était fermé vers le haut ou vers le bas durant la mise en route en mode sol. | • Vérifier si l'interrupteur de relevage est bloqué ou coincé. Consulter un mécanicien JLG qualifié pour résoudre le problème. |
| 232 | GROUND LIFT UP / DOWN ACTIVE TOGETHER (Commandes au sol de relevage et d'abaissement activées en même temps) | Les entrées de relevage et d'abaissement sont fermées simultanément. | • Vérifier si l'interrupteur de relevage est bloqué ou coincé. Consulter un mécanicien JLG qualifié pour résoudre le problème. |
| 233 | FUNCTION PROBLEM - BRAKE RELEASE PERMANENTLY SELECTED (Problème fonctionnel - Desserrage des freins sélectionné en permanence) | L'interrupteur de desserrage électrique des freins était fermé durant la mise en route. | • Vérifier si l'interrupteur de desserrage des freins est bloqué ou coincé. Consulter un mécanicien JLG qualifié pour résoudre le problème. |

## 2-5 Fonction désactivée

| CODE D'ANOMALIE | MESSAGE D'ANOMALIE | DESCRIPTION | VÉRIFICATION |
|---|---|---|---|
| 253 | DRIVE PREVENTED - CHARGER CONNECTED (Translation désactivée - Chargeur branché) | La translation est impossible lorsque le véhicule est en cours de charge. | • Vérifier si le chargeur est branché à la source d'alimentation externe et le débrancher si on le souhaite.<br>Consulter un mécanicien JLG qualifié pour résoudre le problème. |
| 254 | DRIVE AND LIFT UP PREVENTED - CHARGER CONNECTED (Translation et relevage désactivés - Chargeur branché) | La translation ou le relevage est impossible lorsque le véhicule est en cours de charge ET est configuré pour désactiver tout mouvement. | • Vérifier si le chargeur est branché à la source d'alimentation externe et le débrancher si on le souhaite.<br>Consulter un mécanicien JLG qualifié pour résoudre le problème. |
| 255 | SURCHARGE DE LA PLATE-FORME | La charge de la plate-forme mesurée par le système de détection de charge est excessive. | • Retirer l'excédent de poids de la plate-forme.<br>• Vérifier que la plate-forme n'est pas prise dans quelque chose empêchant le mouvement vers le haut ou vers le bas.<br>Consulter un mécanicien JLG qualifié pour résoudre le problème. |
| 258 | DRIVE AND LIFT PREVENTED - BRAKES ELECTRICALLY RELEASED FOR TOWING (Translation et relevage désactivés - Freins desserrés par voie électrique pour le remorquage) | Le mode de desserrage électrique des freins est activé avec l'interrupteur se trouvant dans le bac de batteries près de la boîte de commandes au sol. La translation ou le relevage est impossible. | • Appuyer une nouvelle fois sur l'interrupteur de desserrage manuel des freins ou effectuer une remise sous tension pour quitter le mode de desserrage manuel des freins.<br>• Vérifier si l'interrupteur de desserrage des freins est bloqué ou coincé.<br>Consulter un mécanicien JLG qualifié pour résoudre le problème. |
| 259 | MODÈLE CHANGÉ - FONCTIONS HYDRAULIQUES DÉSACTIVÉES- RÉENCLENCHER L'INTERRUPTEUR D'ARRÊT D'URGENCE | La sélection du modèle a été changée. | Consulter un mécanicien JLG qualifié pour résoudre le problème. |
| 2510 | DRIVE PREVENTED - BRAKES NOT RELEASING (Translation désactivée - Freins ne se desserrant pas) | Il y a un problème avec le système de translation ou de freinage. | • S'assurer que le véhicule n'est pas coincé sur quelque chose empêchant le mouvement.<br>Consulter un mécanicien JLG qualifié pour résoudre le problème. |

## 3-1 Circuit ouvert au contacteur de ligne

| CODE D'ANOMALIE | MESSAGE D'ANOMALIE | DESCRIPTION | VÉRIFICATION |
|---|---|---|---|
| 311 | OPEN CIRCUIT LINE CONTACTOR (Contacteur de ligne en circuit ouvert) | Il y a un problème avec le contacteur de ligne. | Consulter un mécanicien JLG qualifié pour résoudre le problème. |
| 314 | AUXILIARY RELAY - OPEN CIRCUIT (Relais auxiliaire - Circuit ouvert) | Le relais auxiliaire ne se ferme pas lorsqu'il alimenté. | • Vérifier la bobine du relais auxiliaire et le câblage associé.<br>Consulter un mécanicien JLG qualifié pour résoudre le problème. |

## 3-2 Court-circuit au contacteur de ligne

| CODE D'ANOMALIE | MESSAGE D'ANOMALIE | DESCRIPTION | VÉRIFICATION |
|---|---|---|---|
| 321 | LINE CONTACTOR MISWIRED ON OR WELDED (Contacteur de ligne mal raccordé ou soudé) | Il y a un problème avec le contacteur de ligne. | Consulter un mécanicien JLG qualifié pour résoudre le problème. |
| 326 | AUXILIARY RELAY - SHORT TO BATTERY (Relais auxiliaire - Court-circuité à la batterie) | Il y a un problème avec les contacts ou le câblage du relais auxiliaire. | Consulter un mécanicien JLG qualifié pour résoudre le problème. |

## 3-3 Pilote de commande de sortie au sol

| CODE D'ANOMALIE | MESSAGE D'ANOMALIE | DESCRIPTION | VÉRIFICATION |
|---|---|---|---|
| 333 | LIFT UP SHORT TO BATTERY (Relevage court-circuité à la batterie) | Un problème a été détecté dans cette fonction. | Consulter un mécanicien JLG qualifié pour résoudre le problème. |
| 334 | LIFT UP OPEN CIRCUIT (Circuit ouvert à la commande de relevage) | Un problème a été détecté dans cette fonction. | Consulter un mécanicien JLG qualifié pour résoudre le problème. |
| 335 | LIFT DN SHORT TO BATTERY (Abaissement court-circuité à la batterie) | Un problème a été détecté dans cette fonction. | Consulter un mécanicien JLG qualifié pour résoudre le problème. |
| 336 | LIFT DN OPEN CIRCUIT (Circuit ouvert à la commande d'abaissement) | Un problème a été détecté dans cette fonction. | Consulter un mécanicien JLG qualifié pour résoudre le problème. |
| 337 | STEER LEFT SHORT TO BATTERY (Braquage vers la gauche court-circuité à la batterie) | Un problème a été détecté dans cette fonction. | Consulter un mécanicien JLG qualifié pour résoudre le problème. |
| 338 | STEER LEFT OPEN CIRCUIT (Circuit ouvert à la commande de braquage vers la gauche) | Un problème a été détecté dans cette fonction. | Consulter un mécanicien JLG qualifié pour résoudre le problème. |
| 339 | STEER RIGHT SHORT TO BATTERY (Braquage vers la droite court-circuité à la batterie) | Un problème a été détecté dans cette fonction. | Consulter un mécanicien JLG qualifié pour résoudre le problème. |
| 3310 | STEER RIGHT OPEN CIRCUIT (Circuit ouvert à la commande de braquage vers la droite) | Un problème a été détecté dans cette fonction. | Consulter un mécanicien JLG qualifié pour résoudre le problème. |
| 3312 | LEFT BRAKE SHORT TO BATTERY (Frein gauche court-circuité à la batterie) | Un problème a été détecté dans cette fonction. | Consulter un mécanicien JLG qualifié pour résoudre le problème. |

## 3-3 Pilote de commande de sortie au sol

| CODE D'ANOMALIE | MESSAGE D'ANOMALIE | DESCRIPTION | VÉRIFICATION |
|---|---|---|---|
| 3313 | RIGHT BRAKE SHORT TO BATTERY (Frein droit court-circuité à la batterie) | Un problème a été détecté dans cette fonction. | Consulter un mécanicien JLG qualifié pour résoudre le problème. |
| 3314 | LEFT BRAKE OPEN CIRCUIT (Circuit ouvert au frein gauche) | Un problème a été détecté dans cette fonction. | Consulter un mécanicien JLG qualifié pour résoudre le problème. |
| 3315 | RIGHT BRAKE OPEN CIRCUIT (Circuit ouvert au frein droit) | Un problème a été détecté dans cette fonction. | Consulter un mécanicien JLG qualifié pour résoudre le problème. |
| 3349 | LINE CONTACTOR COIL - SHORT TO GROUND (Bobine de contacteur de ligne - Court-circuitée à la terre) | Un problème a été détecté dans cette fonction. | Consulter un mécanicien JLG qualifié pour résoudre le problème. |
| 33297 | LEFT BRAKE - SHORT TO GROUND (Frein gauche - Court-circuité à la terre) | Un problème a été détecté dans cette fonction. | Consulter un mécanicien JLG qualifié pour résoudre le problème. |
| 33298 | STEER LEFT VALVE - SHORT TO GROUND (Soupape de braquage vers la gauche - Court-circuitée à la terre) | Un problème a été détecté dans cette fonction. | Consulter un mécanicien JLG qualifié pour résoudre le problème. |
| 33299 | LINE CONTACTOR COIL - SHORT TO BATTERY (Bobine de contacteur de ligne - Court-circuitée à la batterie) | Un problème a été détecté dans cette fonction. | Consulter un mécanicien JLG qualifié pour résoudre le problème. |
| 33302 | NEGATIVE SUPPLY - SHORT TO BATTERY (Alimentation en tension négative - Court-circuitée à la batterie) | Un problème a été détecté dans cette fonction. | Consulter un mécanicien JLG qualifié pour résoudre le problème. |

## 3-3 Pilote de commande de sortie au sol

| CODE D'ANOMALIE | MESSAGE D'ANOMALIE | DESCRIPTION | VÉRIFICATION |
|---|---|---|---|
| 33303 | NEGATIVE SUPPLY - SHORT TO GROUND (Alimentation en tension négative - Court-circuitée à la terre) | Un problème a été détecté dans cette fonction. | Consulter un mécanicien JLG qualifié pour résoudre le problème. |
| 33304 | RIGHT BRAKE - SHORT TO GROUND (Frein droit - Court-circuité à la terre) | Un problème a été détecté dans cette fonction. | Consulter un mécanicien JLG qualifié pour résoudre le problème. |
| 33305 | STEER RIGHT VALVE - SHORT TO GROUND (Soupape de braquage vers la droite - Court-circuitée à la terre) | Un problème a été détecté dans cette fonction. | Consulter un mécanicien JLG qualifié pour résoudre le problème. |
| 33406 | LIFT UP VALVE - SHORT TO GROUND (Soupape de relevage - Court-circuitée à la terre) | Un problème a été détecté dans cette fonction. | Consulter un mécanicien JLG qualifié pour résoudre le problème. |
| 33407 | LIFT DN VALVE - SHORT TO GROUND (Soupape d'abaissement - Court-circuitée à la terre) | Un problème a été détecté dans cette fonction. | Consulter un mécanicien JLG qualifié pour résoudre le problème. |

## 4-2 Limite thermique (zone de fonctionnement sûr)

| CODE D'ANOMALIE | MESSAGE D'ANOMALIE | DESCRIPTION | VÉRIFICATION |
|---|---|---|---|
| 421 | POWER MODULE TOO HOT - PLEASE WAIT (Module d'alimentation trop chaud - Prière de patienter) | Le module d'alimentation a atteint la limite thermique de coupure. | • Mettre le système en veille et laisser refroidir.<br>• Ne pas utiliser lorsque la température ambiante dépasse 60 °C (140 °F).<br>Consulter un mécanicien JLG qualifié pour résoudre le problème. |
| 422 | DRIVING AT CUTBACK - POWER MODULE CURRENT LIMIT (Translation à vitesse lente - Limite d'intensité pour le module d'alimentation) | La partie translation du module d'alimentation a atteint la limite thermique. | Consulter un mécanicien JLG qualifié pour résoudre le problème. |
| 423 | LIFT UP AT CUTBACK - POWER MODULE CURRENT LIMIT (Relevage à vitesse lente - Limite d'intensité pour le module d'alimentation) | La partie relevage du module d'alimentation a atteint la limite thermique. | Consulter un mécanicien JLG qualifié pour résoudre le problème. |

## 4-4 Alimentation fournie par les batteries

| CODE D'ANOMALIE | MESSAGE D'ANOMALIE | DESCRIPTION | VÉRIFICATION |
|---|---|---|---|
| 441 | BATTERY VOLTAGE TOO LOW - SYSTEM SHUTDOWN (Tension de batterie trop faible - Arrêt du système) | Un problème a été détecté au niveau des batteries ou du module d'alimentation. | • Recharger les batteries ou vérifier qu'elles sont en bon état.<br>• Vérifier le fonctionnement du chargeur de batterie.<br>Consulter un mécanicien JLG qualifié pour résoudre le problème. |

## 4-4 Alimentation fournie par les batteries

| CODE D'ANOMALIE | MESSAGE D'ANOMALIE | DESCRIPTION | VÉRIFICATION |
|---|---|---|---|
| 442 | BATTERY VOLTAGE TOO HIGH - SYSTEM SHUTDOWN (Tension de batterie trop élevée - Arrêt du système) | Un problème a été détecté au niveau des batteries ou du module d'alimentation. | • Peut être dû à une procédure inappropriée de charge des batteries ou à l'utilisation de batteries offrant une tension incorrecte.<br>Consulter un mécanicien JLG qualifié pour résoudre le problème. |
| 446<br>4421<br>4422 | LOGIC SUPPLY VOLTAGE OUT OF RANGE (Tension d'alimentation logique hors limites) | La tension d'alimentation logique du module du système mesurée se trouve hors de la plage de fonctionnement normale. | • Vérifier si la batterie n'est pas fortement déchargée, si les câbles ne sont pas desserrés ou si la batterie n'est pas endommagée ; dans le cas contraire ;<br>• Consulter un mécanicien JLG qualifié pour résoudre le problème. |

## 6-6 Communication

| CODE D'ANOMALIE | MESSAGE D'ANOMALIE | DESCRIPTION | VÉRIFICATION |
|---|---|---|---|
| 661 | CANBUS FAILURE - POWER MODULE (Défaillance CANbus - Module d'alimentation) | Le système de commande ne reçoit aucun message du module d'alimentation. | Consulter un mécanicien JLG qualifié pour résoudre le problème. |
| 6643 | CANBUS FAILURE - LSS ANGLE SENSOR (Défaillance CANbus - Capteur d'angle LSS) | Le système de commande ne reçoit aucun message du capteur d'angle. | Consulter un mécanicien JLG qualifié pour résoudre le problème. |

## 7-7 Moteur électrique

| CODE D'ANOMALIE | MESSAGE D'ANOMALIE | DESCRIPTION | VÉRIFICATION |
|---|---|---|---|
| 772 | STALLED TRACTION MOTOR OR POWER WIRING ERROR (Moteur de traction ayant calé ou erreur de câblage d'alimentation) | Le module d'alimentation a détecté un problème dans le câblage du circuit d'alimentation des moteurs d'entraînement. | Consulter un mécanicien JLG qualifié pour résoudre le problème. |
| 773 | CAPACITOR BANK FAULT - CHECK POWER CIRCUITS (Anomalie de batterie de condensateurs - Vérifier les circuits d'alimentation) | Le module d'alimentation a détecté un problème dans le câblage du circuit d'alimentation de la pompe ou des moteurs d'entraînement. | Consulter un mécanicien JLG qualifié pour résoudre le problème. |
| 774 | SHORT CIRCUIT FIELD WIRING (Câblage d'excitation en court-circuit) | Le module d'alimentation a détecté un problème dans le câblage du circuit d'alimentation des moteurs d'entraînement. | Consulter un mécanicien JLG qualifié pour résoudre le problème. |
| 775 | OPEN CIRCUIT FIELD WIRING (Câblage d'excitation en circuit ouvert) | Le module d'alimentation a détecté un problème dans le câblage du circuit d'alimentation des moteurs d'entraînement. | Consulter un mécanicien JLG qualifié pour résoudre le problème. |
| 776 | STALLED PUMP MOTOR OR POWER WIRING ERROR (Moteur de pompe ayant calé ou erreur de câblage d'alimentation) | Le module d'alimentation a détecté un problème dans le câblage du circuit d'alimentation des moteurs d'entraînement. | Consulter un mécanicien JLG qualifié pour résoudre le problème. |
| 777 | OPEN CIRCUIT PUMP MOTOR WIRING (Câblage de moteur de pompe en circuit ouvert) | Le module d'alimentation a détecté un problème dans le câblage du circuit d'alimentation des moteurs d'entraînement. | Consulter un mécanicien JLG qualifié pour résoudre le problème. |

## 7-7 Moteur électrique

| CODE D'ANOMALIE | MESSAGE D'ANOMALIE | DESCRIPTION | VÉRIFICATION |
|---|---|---|---|
| 778 | TRACTION T HIGH - CHECK POWER CIRCUITS (Traction T haute - Vérifier les circuits d'alimentation) | Le module d'alimentation a détecté un problème dans le câblage du circuit d'alimentation des moteurs d'entraînement. | Consulter un mécanicien JLG qualifié pour résoudre le problème. |
| 779 | TRACTION T LOW - CHECK POWER CIRCUITS (Traction T basse - Vérifier les circuits d'alimentation) | Le module d'alimentation a détecté un problème dans le câblage du circuit d'alimentation des moteurs d'entraînement. | Consulter un mécanicien JLG qualifié pour résoudre le problème. |
| 7710 | PUMP P HIGH - CHECK POWER CIRCUITS (Pompe P haute - Vérifier les circuits d'alimentation) | Le module d'alimentation a détecté un problème dans le câblage du circuit d'alimentation des moteurs d'entraînement. | Consulter un mécanicien JLG qualifié pour résoudre le problème. |
| 7711 | PUMP P LOW - CHECK POWER CIRCUITS (Pompe P basse - Vérifier les circuits d'alimentation) | Le module d'alimentation a détecté un problème dans le câblage du circuit d'alimentation des moteurs d'entraînement. | Consulter un mécanicien JLG qualifié pour résoudre le problème. |
| 7741 | ARMATURE BRAKING CURRENT TOO HIGH (Courant de freinage de l'induit trop élevé) | Le module d'alimentation a détecté un courant de freinage excessif. | Cela peut être causé par le transport d'une charge trop importante sur une pente abrupte. |
| 7742 | FIELD VOLTAGE IMPROPER (Tension d'excitation incorrecte) | Le module d'alimentation a détecté un problème dans le câblage du circuit d'alimentation des moteurs d'entraînement. | Mettre la machine hors tension puis la remettre sous tension, si le problème persiste ;<br>Consulter un mécanicien JLG qualifié pour résoudre le problème. |

## 8-2 LSS - Système de détection de charge

| CODE D'ANOMALIE | MESSAGE D'ANOMALIE | DESCRIPTION | VÉRIFICATION |
|---|---|---|---|
| 8212 | LSS PRESSURE SENSOR - DISAGREEMENT (Capteur de pression LSS - Divergence) | Les capteurs de pression 1 et 2 divergent. Le système considère que la machine est surchargée jusqu'à ce que les capteurs concordent. | Consulter un mécanicien JLG qualifié pour résoudre le problème. |
| 8213 | LSS ANGLE SENSOR - DISAGREEMENT (Capteur d'angle LSS - Divergence) | Le changement de résultat du capteur d'angle ne concorde pas avec le sens de déplacement de la machine (levage). | Consulter un mécanicien JLG qualifié pour résoudre le problème. |
| 8214 | LSS ANGLE SENSOR - DIRECTION DISAGREEMENT (Capteur d'angle LSS - Divergence de sens) | Le résultat du capteur d'angle lorsque la machine est à la hauteur maximale n'est pas compris dans la plage acceptable de limite supérieure. | Consulter un mécanicien JLG qualifié pour résoudre le problème. |
| 8215 | LSS ANGLE SENSOR - OUT OF RANGE LOW (Capteur d'angle LSS - Hors limite inférieure) | Le résultat du capteur d'angle lorsque la machine est abaissée n'est pas compris dans la plage acceptable de limite inférieure. | Consulter un mécanicien JLG qualifié pour résoudre le problème. |
| 8216 | LSS ANGLE SENSOR - OUT OF CALIBRATION (Capteur d'angle LSS - Défaut d'étalonnage) | La PLAGE D'ANGLE du capteur d'angle dévie de la valeur étalonnée. Le capteur d'angle et le système de détection de charge doivent être réétalonnés. | Consulter un mécanicien JLG qualifié pour résoudre le problème. |

## 8-4 Disjoncteur de surélévation

| CODE D'ANOMALIE | MESSAGE D'ANOMALIE | DESCRIPTION | VÉRIFICATION |
|---|---|---|---|
| 84109 | ELEVATION SWITCH CONTACTS DISAGREEMENT (Divergence entre les contacts du disjoncteur de surélévation) | Le disjoncteur de surélévation répète une valeur incorrecte. | Consulter un mécanicien JLG qualifié pour résoudre le problème. |

## 9-9 Matériel

| CODE D'ANOMALIE | MESSAGE D'ANOMALIE | DESCRIPTION | VÉRIFICATION |
|---|---|---|---|
| 995 | POWER MODULE FAILURE - PERSONALITY RANGE ERROR (Défaillance du module d'alimentation - Erreur de plage de personnalités) | Un problème a été détecté au niveau du module d'alimentation. | Consulter un mécanicien JLG qualifié pour résoudre le problème. |
| 996 | POWER MODULE FAILURE - INTERNAL ERROR (Défaillance du module d'alimentation - Erreur interne) | Un problème a été détecté au niveau du module d'alimentation. | Consulter un mécanicien JLG qualifié pour résoudre le problème. |
| 998 | EEPROM FAILURE - CHECK ALL SETTINGS (Défaillance de la mémoire EEPROM - Vérifier tous les réglages) | Le système de commande a détecté une défaillance de la mémoire EEPROM. | Consulter un mécanicien JLG qualifié pour résoudre le problème. |

## 9-9 Matériel

| CODE D'ANOMALIE | MESSAGE D'ANOMALIE | DESCRIPTION | VÉRIFICATION |
|---|---|---|---|
| 999 | FUNCTION LOCKED OUT - POWER MODULE SOFTWARE VERSION IMPROPER (Fonction bloquée - Version incorrecte du logiciel du module d'alimentation) | La version du logiciel du module d'alimentation n'est pas compatible avec le reste du système. | Consulter un mécanicien JLG qualifié pour résoudre le problème. |

## 9-9 Matériel

| CODE D'ANOMALIE | MESSAGE D'ANOMALIE | DESCRIPTION | VÉRIFICATION |
|---|---|---|---|
| 9950<br>9951<br>9952<br>9953<br>9954<br>9955<br>9956<br>9957<br>9958<br>9960<br>9962<br>9963<br>9964<br>9969<br>9970<br>9971<br>99143<br>99144<br>99145<br>99146<br>99147<br>99148<br>99149 | POWER MODULE FAILURE - INTERNAL ERROR (Défaillance du module d'alimentation - Erreur interne) | Un problème a été détecté au niveau du module d'alimentation. | Mettre la machine hors tension puis sous tension plusieurs fois ; si le code d'anomalie ne s'efface pas, consulter un mécanicien JLG qualifié pour résoudre le problème. |

# SECTION 7. REGISTRE D'INSPECTION ET DE RÉPARATION

Numéro de série de la machine _____

**Tableau7-1. Registre d'inspection et de réparation**

| Date | Commentaires |
|---|---|
| | |
| | |
| | |
| | |
| | |
| | |
| | |
| | |
| | |
| | |
| | |
| | |

**Tableau7-1. Registre d'inspection et de réparation**

| Date | Commentaires |
|---|---|
| | |
| | |
| | |
| | |
| | |
| | |
| | |
| | |
| | |
| | |
| | |
| | |
| | |
| | |

3123328

An Oshkosh Corporation Company


***Siège mondial***
***JLG Industries, Inc.***
***1 JLG Drive***
***McConnellsburg, PA 17233-9533 ÉTATS-UNIS***
***(717) 485-5161 (Entreprise)***
***(877) 554-5438 (Assistance client)***
***(717) 485-6417***


***Visiter notre site Web pour emplacements de JLG dans le monde.***
***www.jlg.com***